CompAir

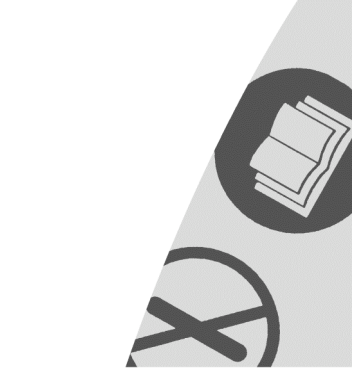

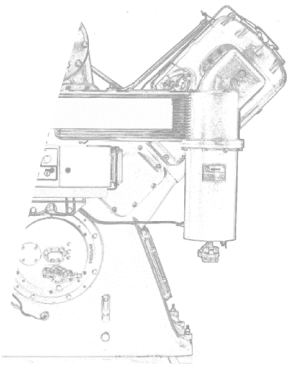

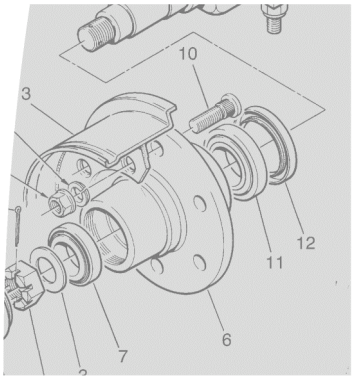

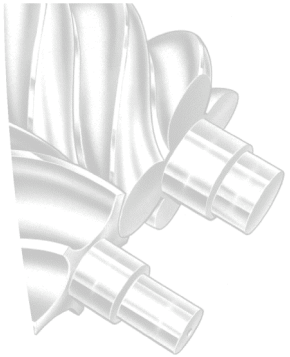

Ersatzteilliste
Spare Parts List
Liste de pièces de rechange
Relación de piezas de recambio
Lista de Componentes

L30, L37, L45, L45 PRO, L50
L37RS, L45RS

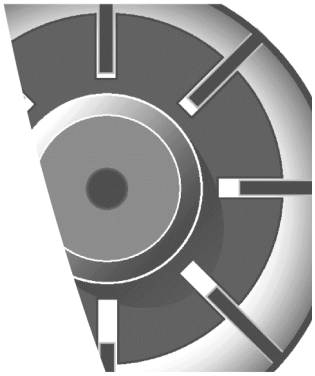

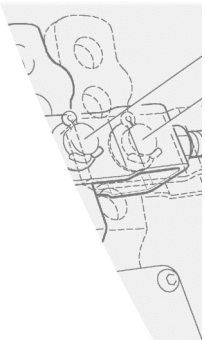

D GB F E I Id. Nr. ZS1054685/01 - Februar 2010

Hinweise für Ersatzteilbestellung:
Um Ihren Ersatzteilauftrag ordnungsgemäß abwickeln zu können, müssen Bestellungen unbedingt folgende Angaben enthalten:

Notice for ordering spare parts:
In order to correctly complete your spare parts order, it has to contain the following details:

Directive pour la commande de pièces de rechange:
Afin de pouvoir donner suite à votre commande celle-ci doit absolument comporter les indications suivants:

Instructiones para pedidos de piezas de recambio:
Con el fin de poder dar curso a su pedido, éste debe comportar necesariamente las indicaciones siguientes:

Avvertenza per l'ordinazione di ricambi:
al fine di evadere regolarmente il vostro ordine di ricambi, gli ordini devono tassativamente contenere i seguenti dati:

Maschinentyp / Machine type
Type de machine / Tipo de máquina
Modello macchina .....

CompAir Auftrags-Nr. / order no.
No de commande / n° de referencia
Numero d'ordine CompAir .....

(siehe unten/see below/voir ci-dessous
(ver más abajo/vedere sotto)

Maschinen-Nr. / Machine no.
No de machine / N° de máquina
Codice macchina .....

(siehe unten/see below)
(voir ci-dessous/ver más abajo)

Ersatzteilbezeichnung / Spare part description
Description de la pièce de rechange
Denominación de la pieza de recambio
Descrizione ricambio .....

Ersatzteil-Nr. / Spare part no.
No de la piéce / N° ident de la pieza
N. ricambio .....

Stückzahl / Amount
Quantité / Cantidad de piezas
Quantità .....

Auftrags-Nr. / Order No. / No de commande / N° de referencia / N. d'ordine

.....

Maschinen-Nr. / Machine no. / No de machine / N° de máquina / N. macchina

.....

ERSATZTEILLISTE : **Schraubenkompressoren L30 - L50**
SPARE PART LIST : **screw compressors L30 - L50**
LISTE DE PIECES DE RECHANGE : **compresseurs L30 - L50**
RELACION DE PIEZAS DE RECAMBIO : **compresor L30 - L50**
LISTA DE COMPONENTES : **compressore L30 - L50**

BENENNUNG	DESCRIPTION	DESIGNATION	DENOMINACION	DESCRIZIONE	Ident-Nr.
Inhaltsverzeichnis	**Contents**	**Index**	**Indice**	**Indice**	
SERVICE KIT (C)	MINOR-SERVICE KIT (C)	KIT D'ENTRETIEN (C)	KIT DE SERVICIO (C)	KIT DI ASSISTENZA TECHNICA (C)	CK2140-1
SERVICE KIT (D)	MINOR-SERVICE KIT (D)	KIT D'ENTRETIEN (D)	KIT DE SERVICIO (D)	KIT DI ASSISTENZA TECHNICA (D)	CK4140-1
SERVICE KIT (D) **RS**	MINOR-SERVICE KIT (D)	KIT D'ENTRETIEN (D)	KIT DE SERVICIO (D)	KIT DI ASSISTENZA TECHNICA (D)	CK4140-1-RS
VERSCHLEISSTEILE KIT L37-L50 (E)	MAJOR KIT L37-L50 (E)	JEU DE PIECES D'USURE L37-L50 (E)	PIEZA DE DESGASTE KIT L37-L50 (E)	KIT PEZZI D'USURA L37-L50 (E)	CK8140-1
VERSCHLEISSTEILE KIT L30 (E)	MAJOR KIT L30 (E)	JEU DE PIECES D'USURE L30 (E)	PIEZA DE DESGASTE KIT L30 (E)	KIT PEZZI D'USURA L30 (E)	CK8140-2
4000 h Schraubenverdichteröl 20 Ltr.	4000 h screw compressor oil, 20 l	4000 h Huile de compresseur 20 litres	4000 h aceite del compresor 20 L	Carica 4.000 h olio per compressore, 20 l	SCWO4000-20
BETRIEBSANLEITUNG L30 - L50 D	INSTR.MANUAL L30 - L50 D	INSTRUCTIONS DE SERVICE L30 - L50 D	INSTRUCCIONES DE SERVICIO L30 - L50 D	ISTRUZIONI D'USO L30 - L50 D	ZS1054622
BETRIEBSANLEITUNG L30 - L50 GB	INSTR.MANUAL L30 - L50 GB	INSTRUCTIONS DE SERVICE L30 - L50 GB	INSTRUCCIONES DE SERVICIO L30 - L50 GB	ISTRUZIONI D'USO L30 - L50 GB	ZS1054623
BETRIEBSANLEITUNG L30 - L50 F	INSTR.MANUAL L30 - L50 F	INSTRUCTIONS DE SERVICE L30 - L50 F	INSTRUCCIONES DE SERVICIO L30 - L50 F	ISTRUZIONI D'USO L30 - L50 F	ZS1054625
BETRIEBSANLEITUNG L30 - L50 I	INSTR.MANUAL L30 - L50 I	INSTRUCTIONS DE SERVICE L30 - L50 I	INSTRUCCIONES DE SERVICIO L30 - L50 I	ISTRUZIONI D'USO L30 - L50 I	ZS1054626
BETRIEBSANLEITUNG L30 - L50 NL	INSTR.MANUAL L30 - L50 NL	INSTRUCTIONS DE SERVICE L30 - L50 NL	INSTRUCCIONES DE SERVICIO L30 - L50 NL	ISTRUZIONI D'USO L30 - L50 NL	ZS1054627
BETRIEBSANLEITUNG L30 - L50 E	INSTR.MANUAL L30 - L50 E	INSTRUCTIONS DE SERVICE L30 - L50 E	INSTRUCCIONES DE SERVICIO L30 - L50 E	ISTRUZIONI D'USO L30 - L50 E	ZS1054628
BETRIEBSANLEITUNG L30 - L50 DK	INSTR.MANUAL L30 - L50 DK	INSTRUCTIONS DE SERVICE L30 - L50 DK	INSTRUCCIONES DE SERVICIO L30 - L50 DK	ISTRUZIONI D'USO L30 - L50 DK	ZS1054629
BETRIEBSANLEITUNG L30 - L50 P	INSTR.MANUAL L30 - L50 P	INSTRUCTIONS DE SERVICE L30 - L50 P	INSTRUCCIONES DE SERVICIO L30 - L50 P	ISTRUZIONI D'USO L30 - L50 P	ZS1054624
ERSATZTEILISTE L30 - L50	SPARE PART LIST L30 - L50	LISTE DE PIECES DE RECHANGE L30 - L50	RELACION DE PIEZAS DE RECAMBIO L30 - L50	LISTA RICAMBI L30 - L50	ZS1054685
BETRIEBSANL.DELCOS 3100 L (D)	INSTR.MANUAL DELCOS3100 L (D)	INSTRUCTIONS DE SERVICE DELCOS 3100 L (D)	INSTRUCCIONES DE SERVICIO DELCOS 3100 L (D)	ISTRUZIONI D'USO DELCOS 3100 L (D)	100012475
Betriebsanleitung DELCOS 3100 L (GB)	INSTR.MANUAL DELCOS3100 L (GB)	INSTRUCTIONS DE SERVICE DELCOS 3100 L (GB)	INSTRUCCIONES DE SERVICIO DELCOS 3100 L (GB)	ISTRUZIONI D'USO DELCOS 3100 L (GB)	100012476
Betriebsanleitung DELCOS 3100 L (F)	INSTR.MANUAL DELCOS3100 L (F)	INSTRUCTIONS DE SERVICE DELCOS 3100 L (F)	INSTRUCCIONES DE SERVICIO DELCOS 3100 L (F)	ISTRUZIONI D'USO DELCOS 3100 L (F)	100012477
Betriebsanleitung DELCOS 3100 L (I)	INSTR.MANUAL DELCOS3100 L (I)	INSTRUCTIONS DE SERVICE DELCOS 3100 L (I)	INSTRUCCIONES DE SERVICIO DELCOS 3100 L (I)	ISTRUZIONI D'USO DELCOS 3100 L (I)	100012478
Betriebsanleitung DELCOS 3100 L (NL)	INSTR.MANUAL DELCOS3100 L (NL)	INSTRUCTIONS DE SERVICE DELCOS 3100 L (NL)	INSTRUCCIONES DE SERVICIO DELCOS 3100 L (NL)	ISTRUZIONI D'USO DELCOS 3100 L (NL)	100012479
Betriebsanleitung DELCOS 3100 L (E)	INSTR.MANUAL DELCOS3100 L (E)	INSTRUCTIONS DE SERVICE DELCOS 3100 L (E)	INSTRUCCIONES DE SERVICIO DELCOS 3100 L (E)	ISTRUZIONI D'USO DELCOS 3100 L (E)	100012480
Betriebsanleitung DELCOS 3100 L (DK)	INSTR.MANUAL DELCOS3100 L (DK)	INSTRUCTIONS DE SERVICE DELCOS 3100 L (DK)	INSTRUCCIONES DE SERVICIO DELCOS 3100 L (DK)	ISTRUZIONI D'USO DELCOS 3100 L (DK)	100012481
Betriebsanleitung DELCOS 3100 L (P)	INSTR.MANUAL DELCOS3100 L (P)	INSTRUCTIONS DE SERVICE DELCOS 3100 L (P)	INSTRUCCIONES DE SERVICIO DELCOS 3100 L (P)	ISTRUZIONI D'USO DELCOS 3100 L (P)	100012482
Betriebsanleitung DELCOS 3100 L (PL)	INSTR.MANUAL DELCOS3100 L (PL)	INSTRUCTIONS DE SERVICE DELCOS 3100 L (PL)	INSTRUCCIONES DE SERVICIO DELCOS 3100 L (PL)	ISTRUZIONI D'USO DELCOS 3100 L (PL)	100012662

BENENNUNG	DESCRIPTION	DESIGNATION	DENOMINACION	DESCRIZIONE	Ident-Nr.
BETRIEBSANL.DELCOS 3100 LRS (D)	INSTR.MANUAL DELCOS3100 LRS (D)	INSTRUCTIONS DE SERVICE DELCOS 3100 LRS (D)	INSTRUCCIONES DE SERVICIO DELCOS 3100 LRS (D)	ISTRUZIONI D'USO DELCOS 3100 LRS (D)	ZS1054556
Betriebsanleitung DELCOS 3100 LRS (GB)	INSTR.MANUAL DELCOS3100 LRS (GB)	INSTRUCTIONS DE SERVICE DELCOS 3100 LRS (GB)	INSTRUCCIONES DE SERVICIO DELCOS 3100 LRS (GB)	ISTRUZIONI D'USO DELCOS 3100 LRS (GB)	ZS1054567
Betriebsanleitung DELCOS 3100 LRS (F)	INSTR.MANUAL DELCOS3100 LRS (F)	INSTRUCTIONS DE SERVICE DELCOS 3100 LRS (F)	INSTRUCCIONES DE SERVICIO DELCOS 3100 LRS (F)	ISTRUZIONI D'USO DELCOS 3100 LRS (F)	ZS1054572
Betriebsanleitung DELCOS 3100 LRS (E)	INSTR.MANUAL DELCOS3100 LRS (E)	INSTRUCTIONS DE SERVICE DELCOS 3100 LRS (E)	INSTRUCCIONES DE SERVICIO DELCOS 3100 LRS (E)	ISTRUZIONI D'USO DELCOS 3100 LRS (E)	ZS1054575
Betriebsanleitung DELCOS 3100 LRS (I)	INSTR.MANUAL DELCOS3100 LRS (I)	INSTRUCTIONS DE SERVICE DELCOS 3100 LRS (I)	INSTRUCCIONES DE SERVICIO DELCOS 3100 LRS (I)	ISTRUZIONI D'USO DELCOS 3100 LRS (I)	ZS1054576
Betriebsanleitung DELCOS 3100 LRS (NL)	INSTR.MANUAL DELCOS3100 LRS (NL)	INSTRUCTIONS DE SERVICE DELCOS 3100 LRS (NL)	INSTRUCCIONES DE SERVICIO DELCOS 3100 LRS (NL)	ISTRUZIONI D'USO DELCOS 3100 LRS (NL)	ZS1054577
Betriebsanleitung DELCOS 3100 LRS (DK)	INSTR.MANUAL DELCOS3100 LRS (DK)	INSTRUCTIONS DE SERVICE DELCOS 3100 LRS (DK)	INSTRUCCIONES DE SERVICIO DELCOS 3100 LRS (DK)	ISTRUZIONI D'USO DELCOS 3100 LRS (DK)	ZS1054581
Betriebsanleitung DELCOS 3100 LRS (P)	INSTR.MANUAL DELCOS3100 LRS (P)	INSTRUCTIONS DE SERVICE DELCOS 3100 LRS (P)	INSTRUCCIONES DE SERVICIO DELCOS 3100 LRS (P)	ISTRUZIONI D'USO DELCOS 3100 LRS (P)	ZS1054582
Betriebsanleitung DELCOS 3100 LRS (PL)	INSTR.MANUAL DELCOS3100 LRS (PL)	INSTRUCTIONS DE SERVICE DELCOS 3100 LRS (PL)	INSTRUCCIONES DE SERVICIO DELCOS 3100 LRS (PL)	ISTRUZIONI D'USO DELCOS 3100 LRS (PL)	ZS1054583

CompAir	**Service Matrix** **Service matrix** **Matrice de service** **Matriz de mantenimiento** **Matrice di servizio**	**9464** Techn. Koordination Stand 18.03.2004

					alle, all, tout, cada, ogni	alle, all, tout, cada, ogni	alle, all, tout, cada, ogni	alle, all, tout, cada, ogni	alle, all, tout, cada, ogni	alle, all, tout, cada, ogni
Betriebsstunden	Hours	Heures de service	Horas de trabajo	Ore di esercizio	2000	4000	6000	8000	10000	12000
Betriebsjahre	Time yrs.	Annees de service	Anos de trabajo	Anni di esecizio	0.5	1	1.5	2	2.5	3
Service Kit	Service Kit	Kit d'entretien	Kit de servicio	Kit di assistenza technica	C*	C* + D* +O*	C*	C* + D* +O* + E	C*	C* + D* +O*

*** Service-Kits C+D+O mindestens 1 mal pro Jahr.**
*** Service kit C+D+O at least once per year.**
*** Kit d'entretien C+D+O au moins une fois par an.**
*** Kit de servicio C+D+O como mínimo, una vez al año**
*** Kit di assistenza technica C+D+O almeno 1 volta all'anno**

Kurzbezeichnung Abbreviation Abréviation Abreviatura Abbreviazione	BENENNUNG	DESCRIPTION	DESIGNATION	DENOMINACION	DESCRIZIONE
C =	SERVICE KIT (C)	MINOR SERVICE KIT (C)	KIT D'ENTRETIEN (C)	KIT DE SERVICIO (C)	KIT DI ASSISTENZA TECHNICA (C)
D =	FEINABSCHEIDER KIT (D)	SEPARATOR KIT (D)	KIT SÉPARATEUR D'HUILE (D)	KIT SEPARADOR FINO ACEITE (D)	KIT SEPARATORE FINO OLIO (D)
E =	VERSCHLEISSTEILE KIT (E)	MAJOR KIT (E)	JEU DE PIECES D'USURE (E)	PIEZA DE DESGASTE KIT (E)	KIT PEZZI D'USURA (E)
O =	MINERALOEL CompAir 4000	MINERAL OIL CompAir 4000	HUILE MOBIL CompAir 4000	ACEITE CompAir 4000	OLIO CompAir 4000

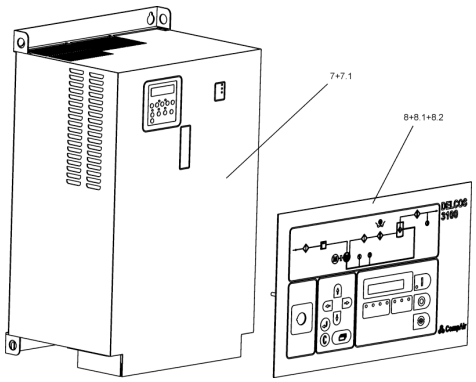

8

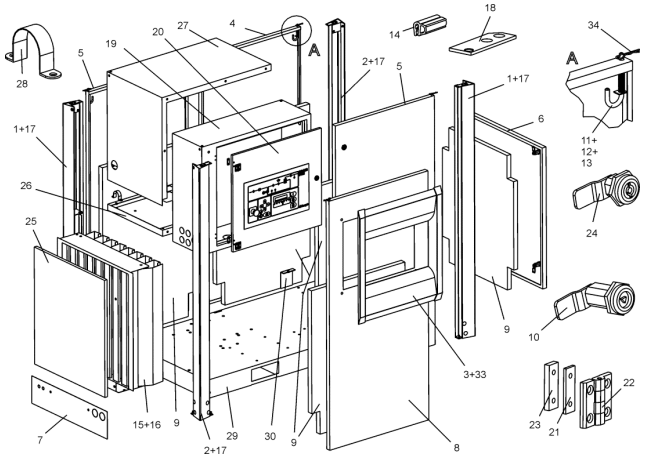

10 + 12

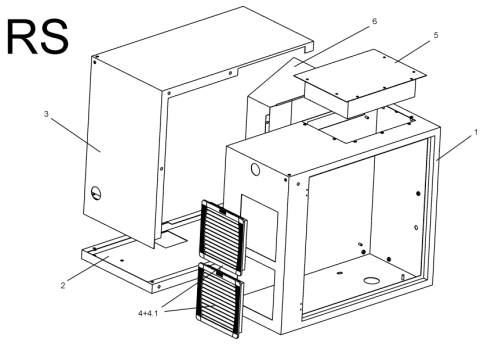

14

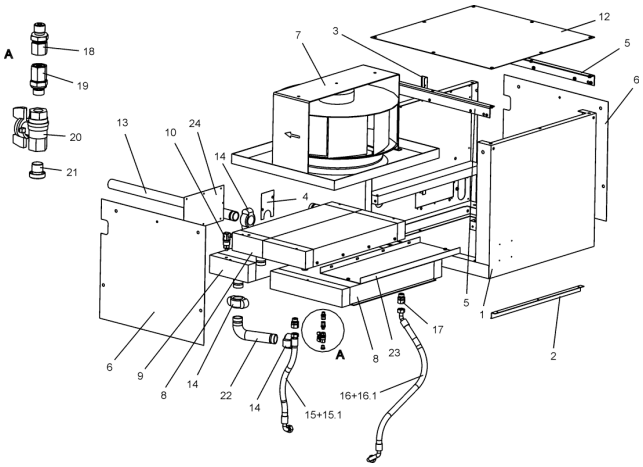

16 + 18

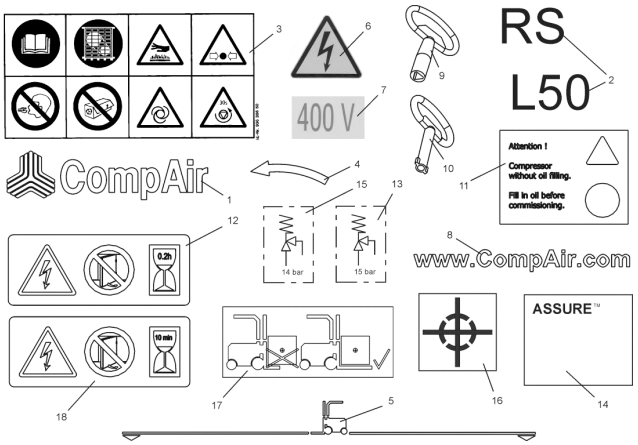

20 + 22

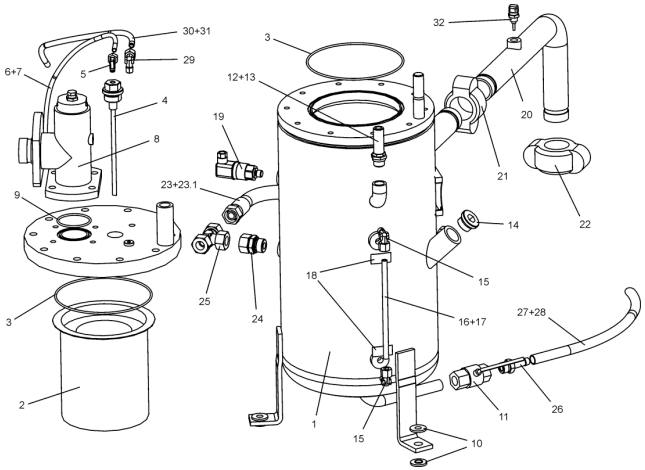

24

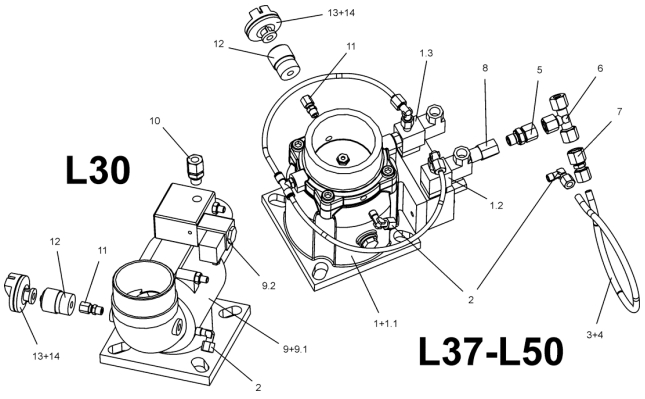

26

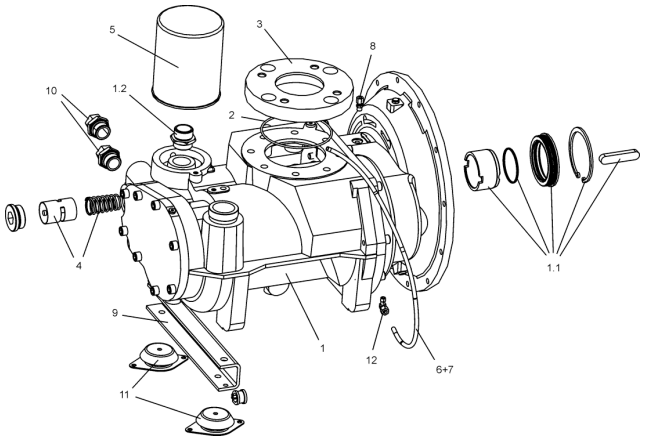

28

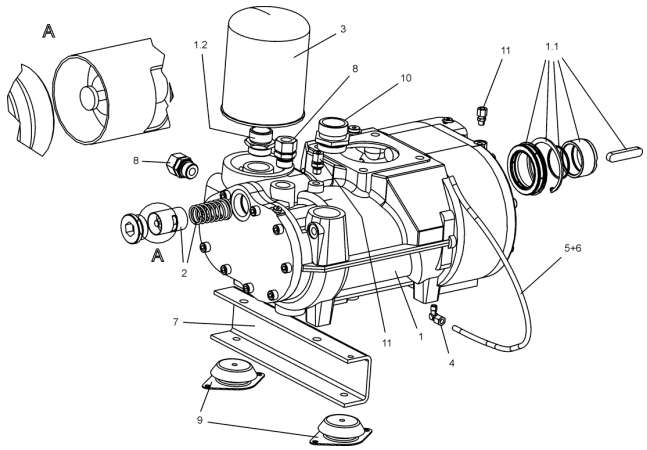

30 + 32

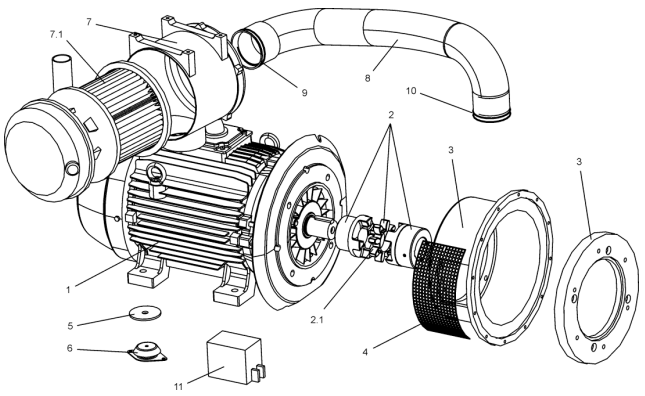

34

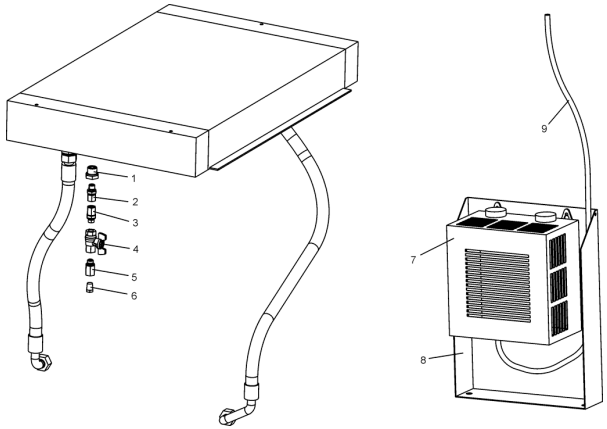

36

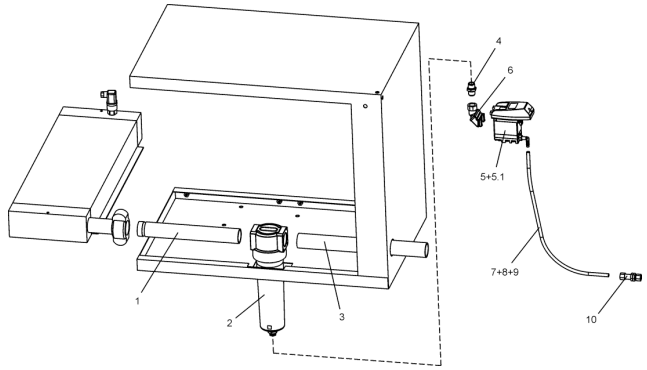

38

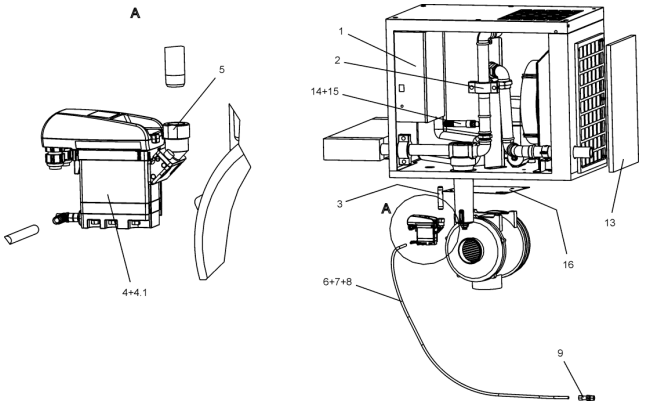
A
5
4+4.1
1
2
14+15
3
A
13
16
6+7+8
9

40

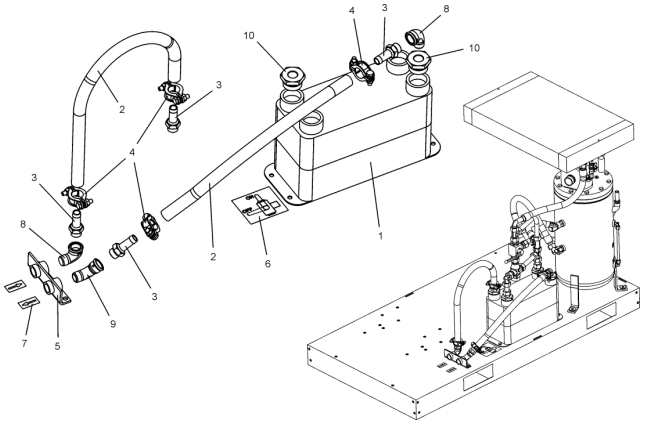
4
3
8
10
10
2
3
4
3
8
2
6
1
3
9
7
5

42

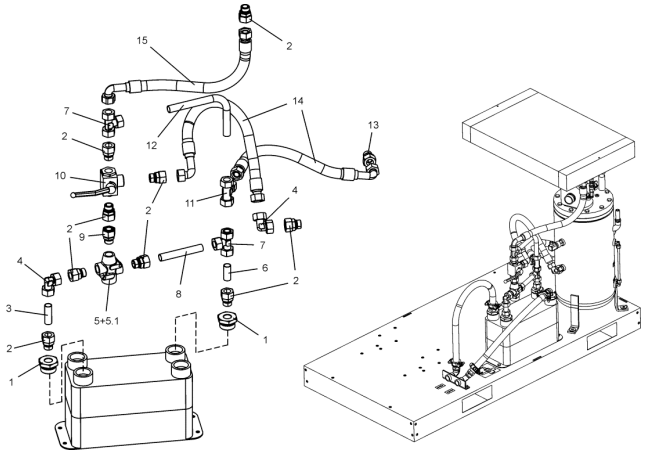
15
2
7
14
13
2
12
10
11
4
2
2
9
7
4
6
2
8
3
5+5.1
1
2
1

44

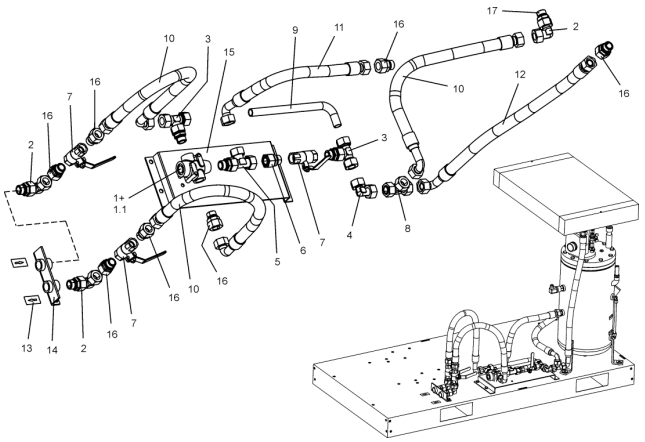
17
2
10
3
15
9
11
16
10
12
16
16
7
2
3
1+
1.1
5
6
7
4
8
16
10
16
13
14
2
16
7

46

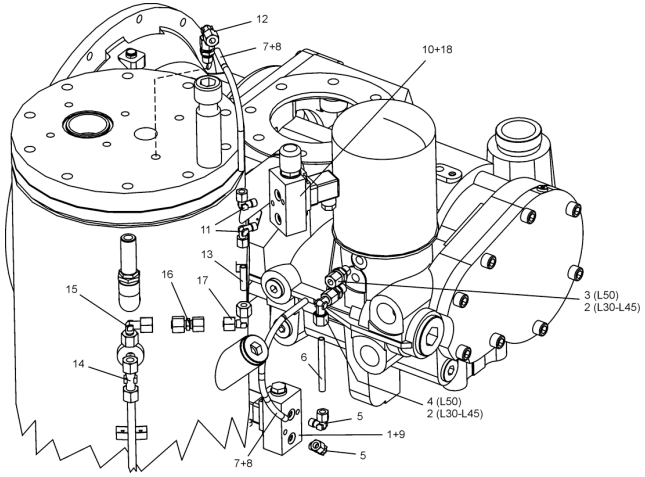
12
7+8
10+18
11
13
16
17
15
3 (L50)
2 (L30-L45)
14
6
4 (L50)
2 (L30-L45)
5
1+9
5
7+8

48

Pos.	BENENNUNG	DESCRIPTION	DESIGNATION	DENOMINACION	DESCRIZIONE	Ident-Nr.	Menge Quty. Qunt. Cantidad
	E-INSTALLATION KPL.	**ELECTRICAL INSTALLATION**	**INSTALLATION ELECTRIQUE**	**INSTAL. ELEC.**	**INSTALLAZIONE ELETTRICA COMPLETA**	**100009979**	
1	LEITUNG M 2 (Lüftermotor)	CABLE M 2	LIGNE M 2	CABLE M 2	CAVO M 2	100006331	1
2	LEITUNG R 2 (Verdichtertemperatur)	CABLE R 2	LIGNE R 2	CABLE R 2	CAVO R2	100009993	1
3	LEITUNG Y 1 (Regelventil (3/2-W.-Ventil))	CABLE Y 1	LIGNE Y 1	CABLE Y 1	CAVO Y 1	100009994	1
4	LEITUNG Y 4 (Abblaseventil (2/2-W.-V.))	CABLE Y 4	LIGNE Y 4	CABLE Y 4	CAVO Y 4	100009995	1
5	LEITUNG B 1 (Drucksensor-Netz)	CABLE B 1	LIGNE B 1	CABLE B 1	CAVO B 1	100009996	1
5	LEITUNG B 1 (Drucksensor-Netz) **L37 - L45RS**	CABLE B 1	LIGNE B 1	CABLE B 1	CAVO B 1	ZS1054701	1
6	LEITUNG B 2 (Drucksensor-Druckstutzen)	CABLE B 2	LIGNE B 2	CABLE B 2	CAVO B 2	100009997	1
	E-STEUERUNG Wird die kpl. E-Steuerung benötigt ist für die Bestellung die Serien-Nr. der E-Steuerung erforderlich.	**ELECTR. CONTROL** If the complete electronic control is required, the serial no. of the electronic control is then necessary for the order.	**COMMANDE ELECTRIQUE** Si la commande électronique est requise au complet, il faut indiquer son numéro de série pour passer la commande.	**CONTROL ELECTRICO** Si se necesita el mando electrónico completo, para el pedido se necesitará el número de serie del mando electrónico	**COMANDO ELETTRICO** Se occorre il sistema di comando elettronico completo, per l'ordinativo è necessario indicare il nr. di serie di tale sistema		
7	Frequenzkonverter **37KW** **RS**	frequency converter	Convertisseur de fréquence	Convertidor de frecuencia	Convertitore di frequenza	ZS1056534	1
7	Frequenzkonverter **45KW** **RS**	frequency converter	Convertisseur de fréquence	Convertidor de frecuencia	Convertitore di frequenza	ZS1056535	1
7.1	Ersatzlüfterkit Frame E **RS**	Fan replacement kit	Kit de rechange de ventilateur	Juego de ventilador de recambio	Kit ventilatore di ricambio	ZS1055287	1
8	ELEKTRONIK DELCOS 3100	ELECTRONIC DELCOS 3100	ELECTRONIC DELCOS 3100	ELECTRONICA DELCOS 3100	ELETTRONICA DELCOS 3100	100005506	1
8.1	ECHTZEITUHR DELCOS **OPTION**	TIMER DELCOS	COMPTEUR DE TEMPS REEL	RELOJ EN TIEMPO REAL	TIMER TEMPO REALE DELCOS	A11266674	1
8.2	MS-BUS MODUL **OPTION**	MS-BUS MODULE	MODULE MS-BUS	MODULO DE BUS MS	MODULO MS-BUS	A11267074	1
8	ELEKTRONIK DELCOS 3100 **L - RS**	ELECTRONIC DELCOS 3100	ELECTRONIC DELCOS 3100	ELECTRONICA DELCOS 3100	ELETTRONICA DELCOS 3100	ZS1052040	1
8.1	ECHTZEITUHR DELCOS	TIMER DELCOS	COMPTEUR DE TEMPS REEL	RELOJ EN TIEMPO REAL	TIMER TEMPO REALE DELCOS	A11266674	1
8.2	MS-BUS MODUL	MS-BUS MODULE	MODULE MS-BUS	MODULO DE BUS MS	MODULO MS-BUS	A11267074	1

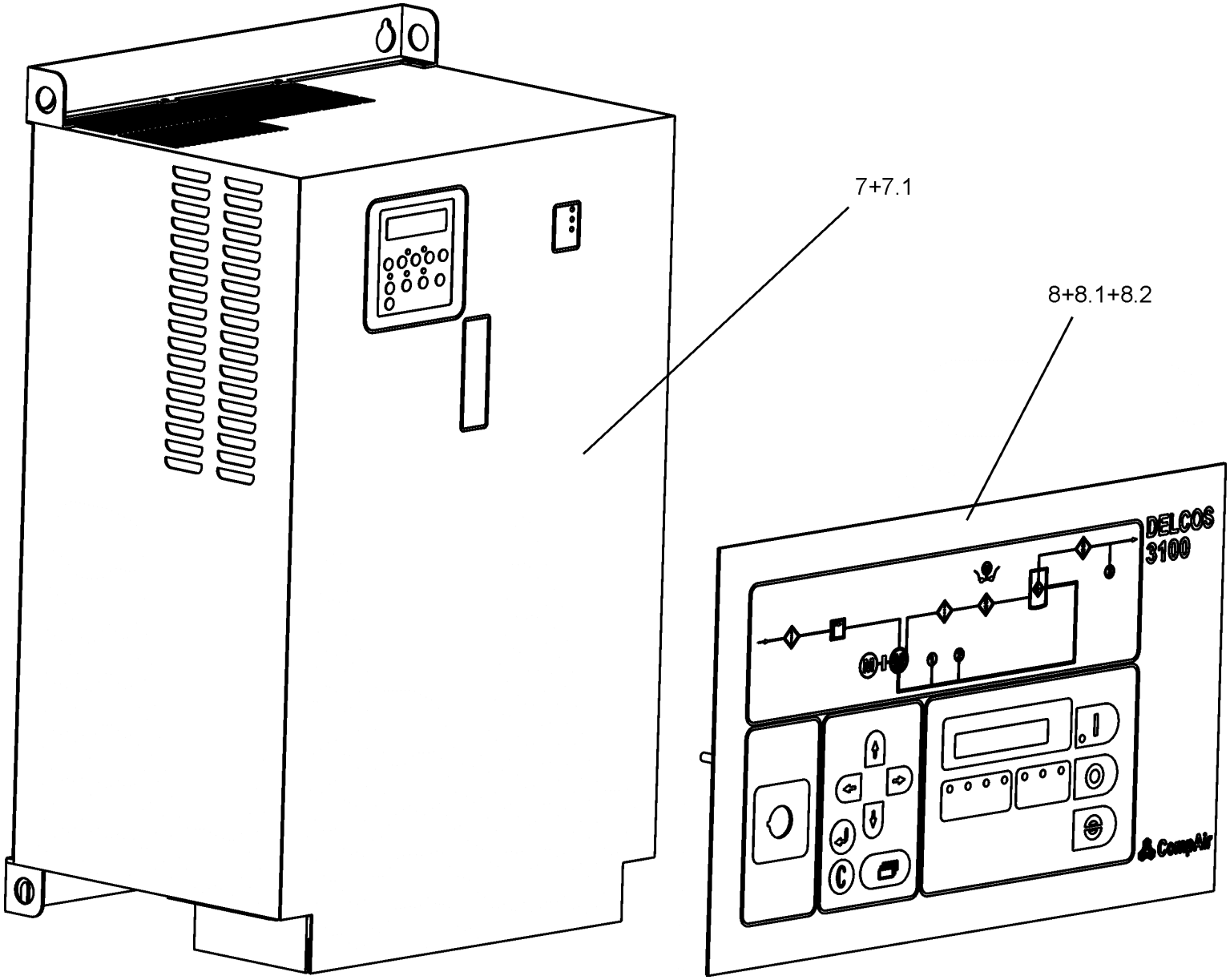
7+7.1
8+8.1+8.2
DELCOS
3100
CompAir

Pos.	BENENNUNG	DESCRIPTION	DESIGNATION	DENOMINACION	DESCRIZIONE	Ident-Nr.	Menge Quty. Qunt. Cantidad
	BLECHTEILE VERKLEIDUNG L30-L50	**SHEET PARTS HOUSING L30-L50**	**PIECES TOLE HABILLAGE L30-L50**	**REVEST./PIEZAS DE CHAPA L30-L50**	**PEZZI LAMIERA L30-L50**	**100009975**	
1	STUETZE	SUPPORT	SUPPORT	SOPORTE	SUPPORTO	100008481	2
2	STUETZE	SUPPORT	SUPPORT	SOPORTE	SUPPORTO	100008482	2
3	TUER	DOOR	PORTE	PUERTA	ANTA	100007953	1
4	TUER	DOOR	PORTE	PUERTA	ANTA	100007954	1
5	TUER	DOOR	PORTE	PUERTA	ANTA	100007955	2
6	TUER	DOOR	PORTE	PUERTA	ANTA	100007956	1
7	ABDECKUNG	COVER PANEL	RECOUVREMENT PANEAU	CUBRIMIENTO PANEL	COPERTURA	100008078	1
8	DISPLAYRAHMEN	DISPLAY FRAME	CADRE D'AFFICHEUR	MARCO DEL DISPLAY	CORNICE DISPLAY	100012214	1
9	DAEMMATTENSATZ	SET OF INSULAT.MATS	JEU D'ISOLATION	KIT ESTERAS AISL.	SET PANNELLI ISOLANTI	100008010	1
10	VORREIBER	TURNBUCKLE	TOURNIQUET	TORNIQUETE	FERMO	100005589	6
11	OBERER SCHARNIERSTIFT	UPPER HINGE PIN	GOND A CHARNIERE SUPERIEUR	PASADOR SUPERIOR DE LA BISAGRA	PERNO DI CERNIERA SUPERIORE	100013281	5
12	SICHERUNGSSCHEIBE 6	LOCK WASHER	RONDELLE D'ARRET	ARANDELA DE SEGURIDAD	RONDELLA DI SICUREZZA	A93144090	5
13	FEDER - OBERES SCHARNIER	SPRING - UPPER HINGE	RESSORT - CHARNIERE SUPERIEURE	MUELLE – BISAGRA SUPERIOR	MOLLA – CERNIERA SUPERIORE	98518-57	5
14	DICHTPROFIL-TP-1011-09	SEALING PROFILE-TP-1011	PROF. ETANCHE-TP-1011-0	PERFIL EST. TP-1011-09	PROFILO DI TENUTA TP-1011-09	A93343540	m
15	SCHALLKULISSE	SILENCER CHAMBER	COULISSE ACOUSTIQUE	ENTORNO ACÚSTICO	COULISSE ACUSTICA	100007689	1
16	DAEMMATTENSATZ	SET OF INSULAT.MATS	JEU D'ISOLATION	KIT ESTERAS AISL.	SET PANNELLI ISOLANTI	100009909	1
17	KAPPE	CAP	CAPUCHON	CAPERUZA	CALOTTA	A11020974	16
18	SCHARNIER	HINGED JOINT	CHARNIERE	BISAGRA	CERNIERA	100005680	4
19	SCHALTSCHRANK L30-L50	STARTER BOX L30-L50	ARMOIRE ELECTRIQUE L30-L50	ARMARIO DE DISTRIBUTION L30-L50	ARMADIO ELETTRICO L30-L50	100007706	1
20	TUER	DOOR	PORTE	PUERTA	ANTA	100007707	1
21	Zwischenblech	INTERMEDIATE PANEL	TOLE INTERM.	PANEL INTERMEDIO	LAMIERA INTERM.	100008816	
22	ANSCHRAUBSCHARNIER	SCREW-ON HINGED JOINT	CHARNIERE A VISSER	BISAGRA DE ROSCAR	CERNIERA A VITE	A11005574	2
23	GEGENPLATTE	COUNTER PLATE	CONTRE-PLAQUE	CONTRAPLACA	CONTROPIASTRA	A11017474	2
24	VORREIBER	TURNBUCKLE	TOURNIQUET	TORNIQUETE	FERMO	A05906774	1
25	FILTERVLIES	FILTER ELEMENT	COUCHE FILTRANTE	ESTERILLA DE FILTRO	MATERASSINO FILTRANTE	100008651	1

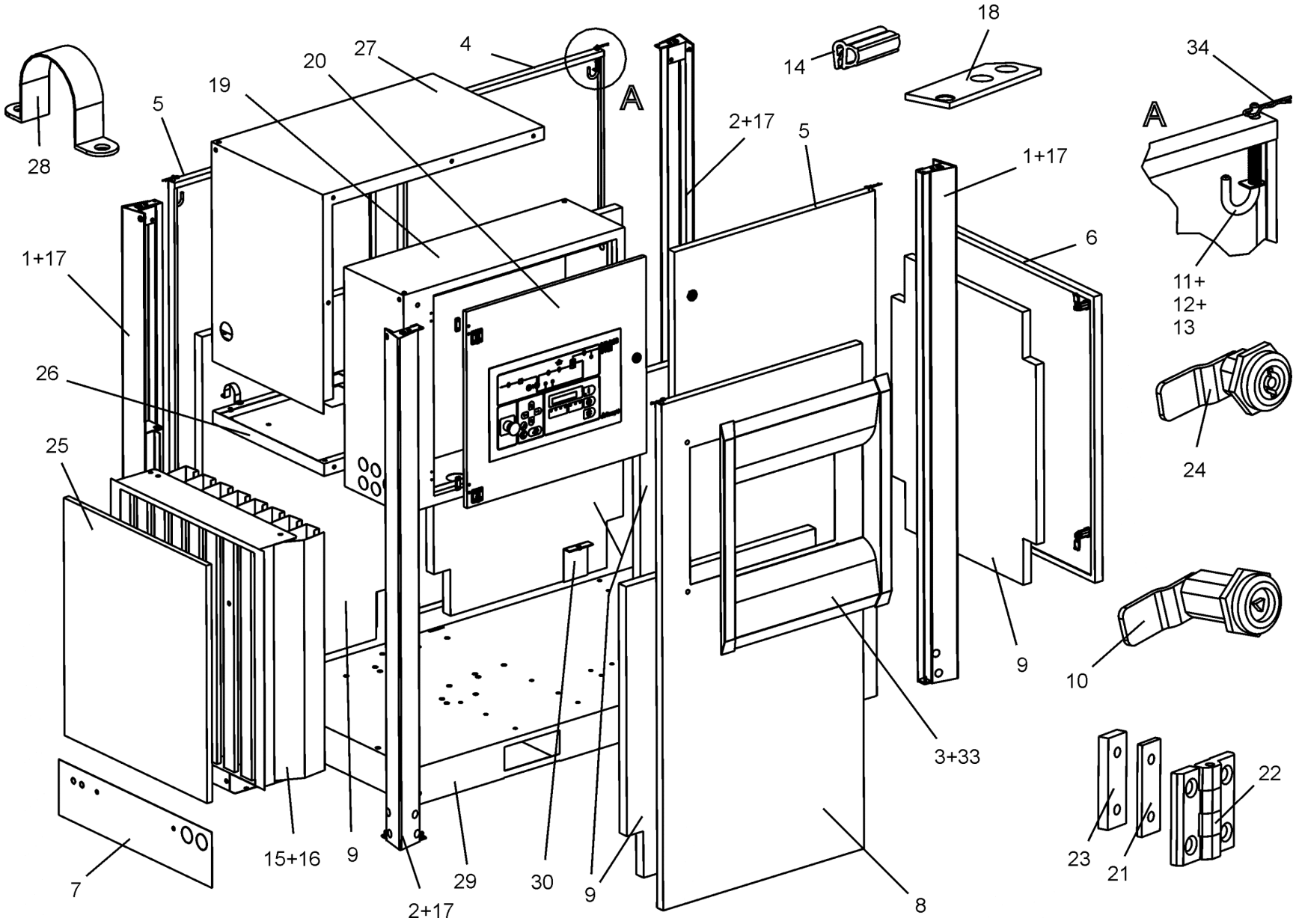
28
5
19
20
27
4
A
14
18
34
A
2+17
5
1+17
6
11+
12+
13
1+17
26
25
24
9
10
3+33
22
23
21
7
15+16
9
29
30
9
2+17
8

Pos.	BENENNUNG	DESCRIPTION	DESIGNATION	DENOMINACION	DESCRIZIONE	Ident-Nr.	Menge Quty. Qunt. Cantidad
	BLECHTEILE VERKLEIDUNG L30-L50	**SHEET PARTS HOUSING L30-L50**	**PIECES TOLE HABILLAGE L30-L50**	**REVEST./PIEZAS DE CHAPA L30-L50**	**PEZZI LAMIERA L30-L50**	**100009975**	
26	TROCKNERMODUL BODEN	DRYER MODULE, BOTTOM	FOND DE MODULE DE DESSICCATION	TONDO DEL MÓDULO DE SECADO	MODULO ESSICCATORE, FONDO	100008858	1
27	TROCKNERMODUL DACH	DRYER MODULE, TOP	TOIT DE MODULE DE DESSICCATION	TECHO DEL MÓDULO DE SECADO	MODULO ESSICCATORE, SOMMITA	100008857	1
28	HALTERUNGSSCHELLE	RETAINING CLIP	COLLIER DE MAINTIEN	ABRAZADERA DE FIJACIÓN	FASCETTA DI SUPPORTO	A93610020	1
29	GRUNDRAHMEN	BASE FRAME	CHASSIS DE FRAME	BASTIDOR BASICO	TELAIO BASE	100007675	1
30	BLECH GRUNDRAHMEN	SHEET METAL BASE FRAME	TOLE DE CHASSIS	CHAPA DE BASTIDOR	LAMIERA DI TELAIO	100010741	1
33	DICHTPROFIL-EPDM	SEALING PROFILE-EPDM	PROF. ETANCHE-EPDM	PERFIL EST. EPDM	PROFILO DI TENUTA-EPDM	100013129	m
34	Federstecker	Wire pin	Contacts filaire	Pasador de cable	Coppiglia	ZS1047289	4

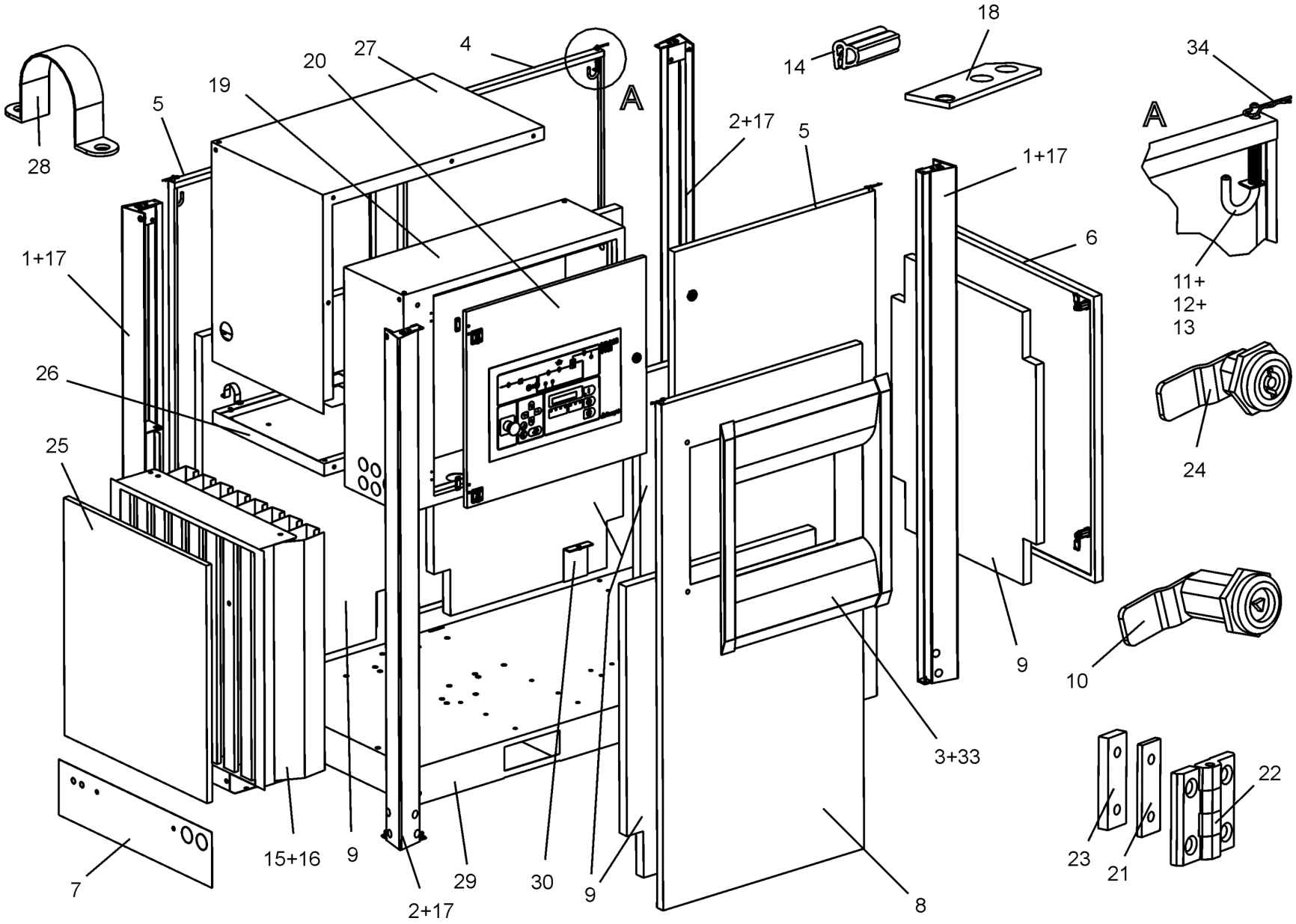
28
5
19
20
27
4
A
14
18
34
A
2+17
5
1+17
6
11+
12+
13
1+17
26
25
24
9
10
3+33
22
23
21
7
15+16
9
29
30
9
2+17
8

Pos.	BENENNUNG	DESCRIPTION	DESIGNATION	DENOMINACION	DESCRIZIONE	Ident-Nr.	Menge Quty. Qunt. Cantidad
1	SCHALTSCHRANK **L37RS - L45RS**	STARTER BOX L30-L50	ARMOIRE ELECTRIQUE L30-L50	ARMARIO DE DISTRIBUTION L30-L50	ARMADIO ELETTRICO L30-L50	ZS1046775	1
2	TROCKNERMODUL BODEN **L37RS - L45RS**	DRYER MODULE, BOTTOM	FOND DE MODULE DE DESSICCATION	TONDO DEL MÓDULO DE SECADO	MODULO ESSICCATORE, FONDO	ZS1047280	1
3	TROCKNERMODUL DACH **L37RS - L45RS**	DRYER MODULE, TOP	TOIT DE MODULE DE DESSICCATION	TECHO DEL MÓDULO DE SECADO	MODULO ESSICCATORE, SOMMITA	ZS1047242	1
4	Filter **RS**	FILTER	FILTRE	FILTRO	FILTRO	ZS1051739	2
4.1	FILTERVLIES **RS**	FILTER ELEMENT	COUCHE FILTRANTE	ESTERILLA DE FILTRO	MATERASSINO FILTRANTE	ZS1051760	2
5	Luftleitblech **RS**	BAFFLE	TOLE DE GUIDAGE D'AIR	CHAPA GUIA DE AIRE	DEFLETTORE ARIA	ZS1047033	1
6	Luftleitblech **RS**	BAFFLE	TOLE DE GUIDAGE D'AIR	CHAPA GUIA DE AIRE	DEFLETTORE ARIA	ZS1048332	1

RS

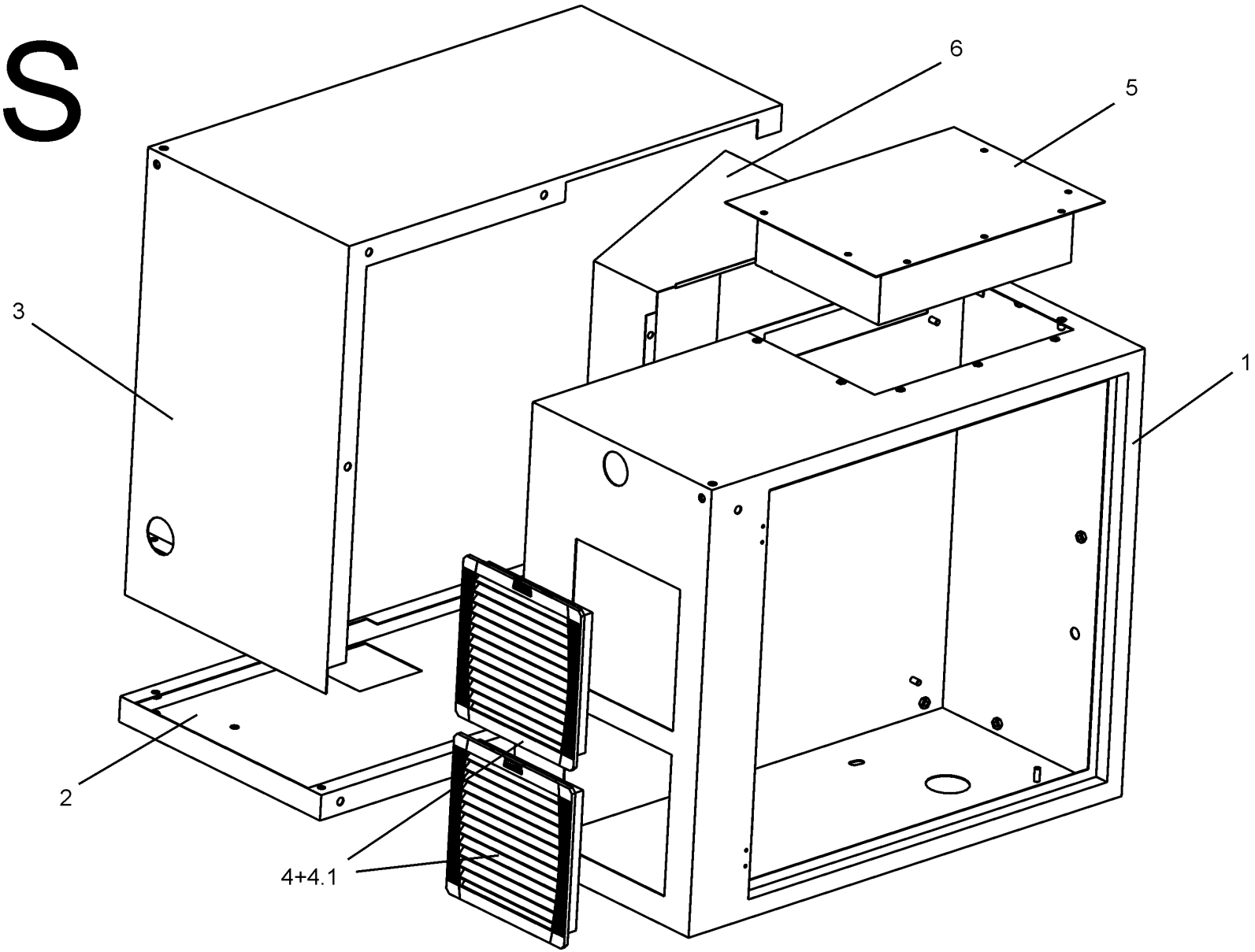

Pos.	BENENNUNG	DESCRIPTION	DESIGNATION	DENOMINACION	DESCRIZIONE	Ident-Nr.	Menge Quty. Qunt. Cantidad
	KUEHLEREINHEIT	**COOLER UNIT COMPL.**	**UNITE REFROIDISSEUR CPL.**	**RADIADOR (UNIDAD)**	**UNITA' RADIATORE COMPL.**	**100009985**	
1	KUEHLMODUL L30-L50	COOLING MODULE	MODULE DE REFROIDISSEMENT	MÓDULO DE REFRIGERACIÓN	MODULO REFRIGERANTE	ZS1053688	1
2	Z-ANSCHLAGPROFIL	Z-PROFILE STOP	PROFILE DE BUTEE EN Z	PERFIL DE TOPE EN FORMA DE Z	PROFILO DI ATTACCO A Z	100008818	1
3	U-ANSCHLAGPROFIL	U-PROFILE STOP	PROFILE DE BUTEE EN U	PERFIL DE TOPE EN FORMA DE U	PROFILO DI ATTACCO A U	100009787	1
4	ABDECKBLECH	COVER PLATE	TOLE DE PROTECTION	CHAPA RECUBRIDORA	LAMIERA DI COPERTURA	100008698	1
5	STREBE-KUEHLMODUL	COOLING MODULE RIB	MODULE DE REFROIDISSEMENT A ENTRETOISE	BARRA DE REFUERZO-MÓDULO DE REFRIGERACIÓN	PUNTONE – MODULO REFRIGERANTE	100007936	2
6	LUEFTERSCHUTZ	FAN PROTECTION	PROTECTION DE VENTILAT.	PROTECCION VENTILADOR	PROTEZIONE VENTILATORE	100007945	2
7	LUEFTER **DM510/1200/60Hz/460V (L30 + L37)**	FAN	VENTILATEUR	VENTILADOR	VENTOLA	100008753	1
7	LUEFTER **DM510/1200/60Hz/575V (L30 + L37)**	FAN	VENTILATEUR	VENTILADOR	VENTOLA	100008754	1
7	LUEFTER **DM570/1000/50Hz/400V (L30 + L37)**	FAN	VENTILATEUR	VENTILADOR	VENTOLA	100009055	1
7	LUEFTER **DM570/1200/60Hz/575V (L45 + L50)**	FAN	VENTILATEUR	VENTILADOR	VENTOLA	100008717	1
7	LUEFTER **DM570/1200/60Hz/460V (L45 + L50)**	FAN	VENTILATEUR	VENTILADOR	VENTOLA	100008716	1
7	LUEFTER **DM640/1000/50Hz/400V (L45 + L50)**	FAN	VENTILATEUR	VENTILADOR	VENTOLA	100008755	1
8	KUEHLERKOMBINATION **(L30)**	COOLER COMBINATION	COMBINAISON DE RADIATEUR	RADIADOR COMBINADO	combinazione più fresca	100007671	1
8	OELKUEHLER **(L37 + L45 + L50)**	OIL COOLER 37+45 KW	REFRIGERANT A L'HUILE 37+45 KW	RADIADOR DE ACEITE 37+45 KW	REFRIGERATORE OLIO 37+45 KW	100007672	1
9	LUFTKUEHLER **(L37 + L45 + L50)**	AIR COOLER 37+45 KW	REFROIDISSEUR A AIR 37+45 KW	RADIADOR DE AIRE 37+45 KW	REFRIGERATORE AD ARIA 37+45 KW	100007673	1
10	DRUCKGEBER	PRESSURE SENSOR	CAPTEUR DE PRESSION	TRANSMIS.DE PRES.	TRASDUTTORE PRESSIONE	100003136	1
11	SCHAUMSTOFFSTREIFEN	FOAM STRIPS	BANDES DE MOUSSE	CINTA DE PLÁSTICO EXPANDIDO	STRISCIA IN ESPANSO	100006415	1
12	LÜFTERGITTER	FAN SCREEN	GRILLE DE VENTILATEUR	REJILLA VENTILADOR	GRIGLIA VENTILATORE	100007948	1
13	DRUCKROHR	PRESSURE PIPE	TUBE DE PRESSION	TUBO DE PRESION	TUBO PRESSIONE	100007685	1
13	DRUCKROHR **NPT**	PRESSURE PIPE	TUBE DE PRESSION	TUBO DE PRESION	TUBO PRESSIONE	100010934	1
14	VIC-MODELL	VIC-MODEL	RACCORD FLEXIBLE	JUNTA VIC-MODELO	VIC-MODELLO	100008957	3
15	SCHLAUCHLEITUNG	HOSE LINE	CONDUITE EN TUYAUX	TUBERIA FLEXIBLE	TUBO	100009328	1
15.1	R-DICHTRING	PIPE SEAL.RING	JOINT TORIQUE	TORICA TUBO	ANELLO DI TENUTA PER TUBO	100016170	2
15	SCHLAUCHLEITUNG PTFE **USA / CANADA**	HOSE LINE PTFE **USA / CANADA**	CONDUITE EN TUYAUX PTFE **USA / CANADA**	TUBERIA FLEXIBLE PTFE **USA / CANADA**	TUBO PTFE **USA / CANADA**	100013378	1
15.1	R-DICHTRING	PIPE SEAL.RING	JOINT TORIQUE	TORICA TUBO	ANELLO DI TENUTA PER TUBO	100016170	2

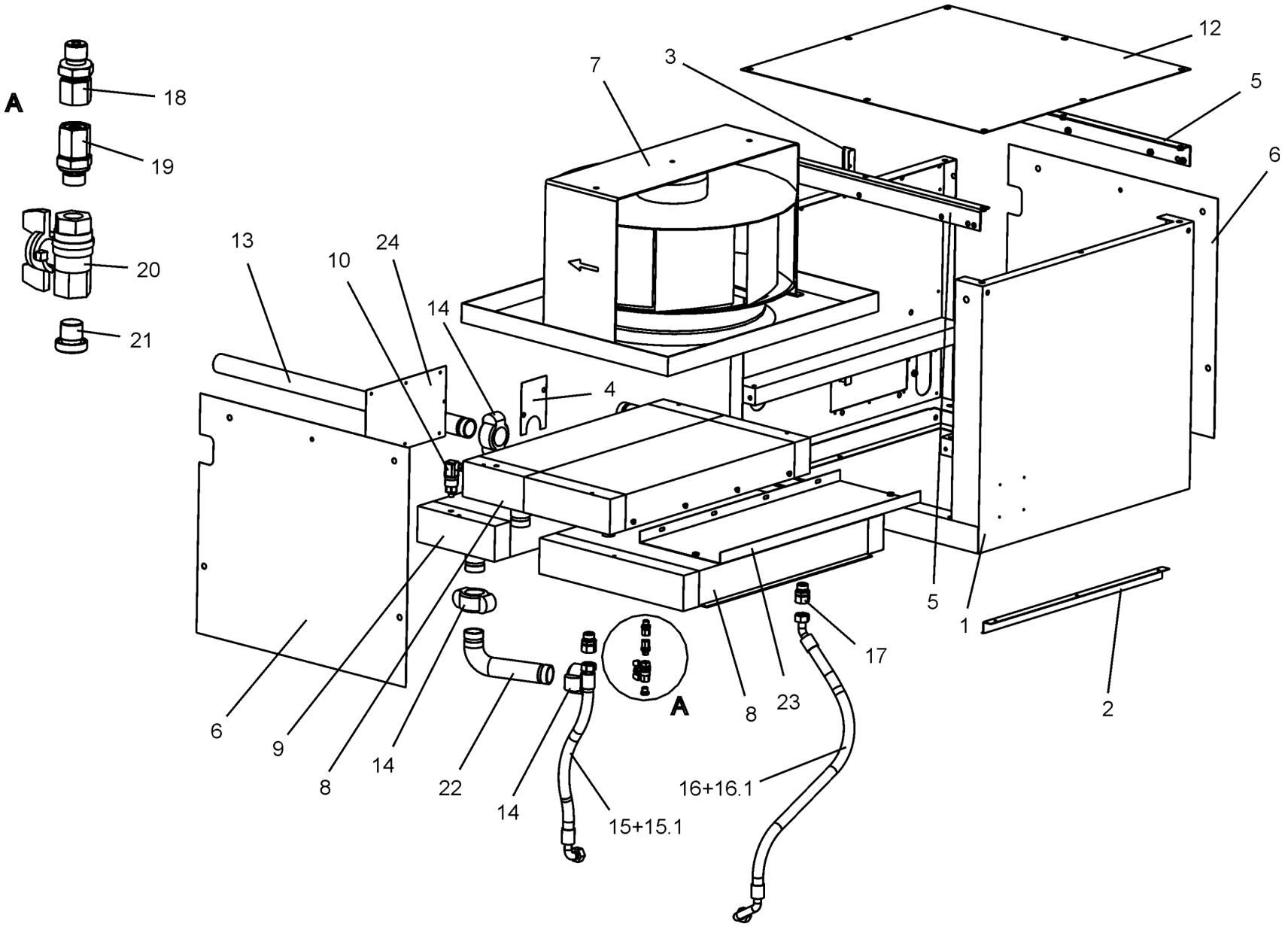
A
18
19
20
21
12
3
7
5
6
13
24
10
14
4
5
1
17
2
6
9
8
14
22
14
15+15.1
A
8
23
16+16.1

Pos.	BENENNUNG	DESCRIPTION	DESIGNATION	DENOMINACION	DESCRIZIONE	Ident-Nr.	Menge Quty. Qunt. Cantidad
16	SCHLAUCHLEITUNG **L50**	HOSE LINE	CONDUITE EN TUYAUX	TUBERIA FLEXIBLE	TUBO	100009330	1
16.1	R-DICHTRING	PIPE SEAL.RING	JOINT TORIQUE	TORICA TUBO	ANELLO DI TENUTA PER TUBO	100016170	2
16	SCHLAUCHLEITUNG PTFE **L50** **USA / CANADA**	HOSE LINE PTFE **USA / CANADA**	CONDUITE EN TUYAUX PTFE **USA / CANADA**	TUBERIA FLEXIBLE PTFE **USA / CANADA**	TUBO PTFE **USA / CANADA**	100013380	1
16.1	R-DICHTRING	PIPE SEAL.RING	JOINT TORIQUE	TORICA TUBO	ANELLO DI TENUTA PER TUBO	100016170	2
16	SCHLAUCHLEITUNG **L30+L37+L45+L37RS+L45RS**	HOSE LINE	CONDUITE EN TUYAUX	TUBERIA FLEXIBLE	TUBO	100010616	1
16.1	R-DICHTRING	PIPE SEAL.RING	JOINT TORIQUE	TORICA TUBO	ANELLO DI TENUTA PER TUBO	100016170	2
16	SCHLAUCHLEITUNG PTFE **L30+L37+L45+L37RS+L45RS USA/CANADA**	HOSE LINE PTFE **USA / CANADA**	CONDUITE EN TUYAUX PTFE **USA / CANADA**	TUBERIA FLEXIBLE PTFE **USA / CANADA**	TUBO PTFE **USA / CANADA**	100013381	1
16.1	R-DICHTRING	PIPE SEAL.RING	JOINT TORIQUE	TORICA TUBO	ANELLO DI TENUTA PER TUBO	100016170	2
17	G-VERSCHRAUBUNG DL 18	THR. SCR. JOINT DL 18	RACCORD DROIT DL 18	RACOR G DL 18	RACCORDO VITE DIRITTO DL 18	A93581600	2
18	G-VERSCHRAUBUNG DL 8	THR. SCR. JOINT DL 8	RACCORD DROIT DL 8	RACOR G DL 8	RACCORDO VITE DIRITTO DL 8	A93581060	2
19	VERSCHRAUBUNG	SCREW JOINT	RACCORD A VIS	RACOR	RACCORDO VITE	A04092974	1
20	KUGELHAHN	BALL VALVE	ROB.A BOISS.SPHER.	VALVULA BOLA	RUBINETTO A SFERA	100003882	1
21	VERSCHL-SHR.	LOCKING SCREW	VIS DE FERM.	TORN.CIER. SHR.	VITE DI FERMO	A93060460	1
22	DRUCKROHR	PRESSURE PIPE	TUBE DE PRESSION	TUBO DE PRESION	TUBO PRESSIONE	100007684	1
23	HALTER **L30**	HOLDER	SUPPORT DE CARENAGE	SOPORTE	SUPPORTO	100011789	1
24	ABDECKBLECH	COVER PLATE	TOLE DE PROTECTION	CHAPA RECUBRIDORA	LAMIERA DI COPERTURA	ZS1050737	1

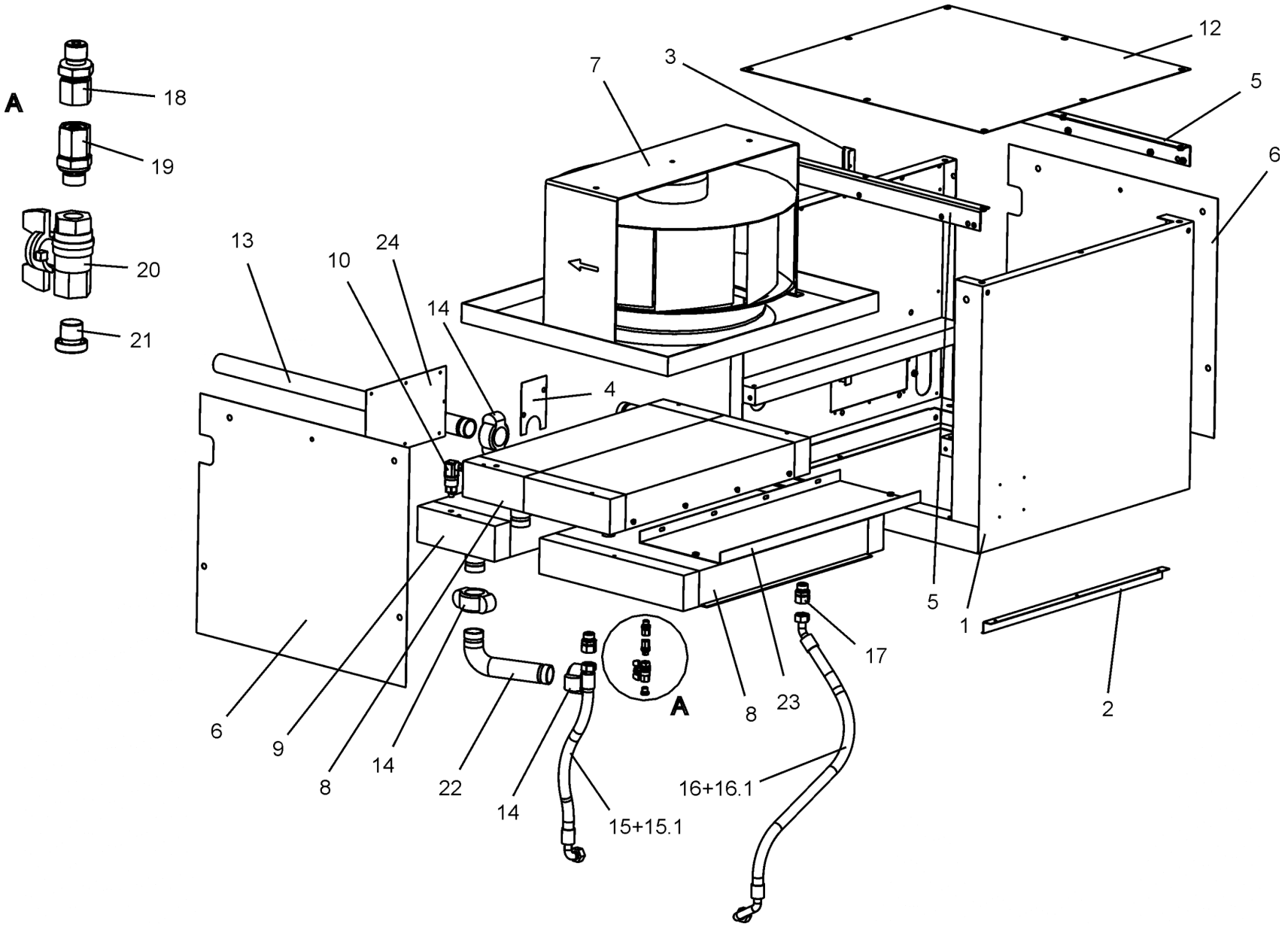
A
18
19
20
21
12
3
7
5
6
13
24
10
14
4
5
1
17
2
6
9
8
14
22
14
15+15.1
A
8
23
16+16.1

Pos.	BENENNUNG	DESCRIPTION	DESIGNATION	DENOMINACION	DESCRIZIONE	Ident-Nr.	Menge Quty. Qunt. Cantidad
	VERKLEIDUNG L30-L50	**CASING COMPL. L30-L50**	**HABILLAGE CPL. L30-L50**	**REVESTIMENTO CPL. L30-L50**	**RIVESTIMENTO COMPL. L30-L50**	**100009980**	
1	FIRMENSCHILD (COMPAIR)	COMPANY SIGN (COMPAIR)	PLAQUE DE CONSTRUCTEUR (COMPAIR)	PLACA DEL FABRICANTE (COMPAIR)	TARGA DEL PRODUTTORE (COMPAIR)	A93630800	1
2	FRONTSCHILD L30	MODEL CODE L30	PLATINE AVT. L30	ADHESIVO FRONTAL L30	ADESIVO FRONTALE L30	A93630650	1
2	FRONTSCHILD L37	MODEL CODE L37	PLATINE AVT. L37	ADHESIVO FRONTAL L37	ADESIVO FRONTALE L37	A93630660	1
2	FRONTSCHILD L45	MODEL CODE L45	PLATINE AVT. L45	ADHESIVO FRONTAL L45	ADESIVO FRONTALE L45	A93630670	1
2	FRONTSCHILD L50	MODEL CODE L50	PLATINE AVT. L50	ADHESIVO FRONTAL L50	ADESIVO FRONTALE L50	A93631150	1
2	FRONTSCHILD PRO	MODEL CODE PRO	PLATINE AVT. PRO	ADHESIVO FRONTAL PRO	ADESIVO FRONTALE PRO	A93631230	1
2	FRONTSCHILD RS	MODEL CODE RS	PLATINE AVT. RS	ADHESIVO FRONTAL RS	ADESIVO FRONTALE RS	A93631140	1
3	SCHILD "SICHERHEIT"	SIGN "SAFETY"	PLAQUE "SURETE"	ADHESIVO SEGURIDAD	TARGHETTA "SICUREZZA"	A93638650	1
4	PFEILSCHILD	ARROW SIGN	PLAQUE AV. FLECHE	ADHESIVO CON FLECHA	TARGHETTA CON FRECCIA	A04561374	1
5	GABELSTAPLERSCHILD	FORK-LIFT SIGN	PANNEAU CHARIOT ELEVAT.	ADHESIVO PALETIZACION	PANNELLO CARRELLO ELEVATORE	A93638210	2
6	WARNSCHILD	WARNING SIGN	PANNEAU D'AVERTISSEMENT	ADHESIVO DE AVISO	CARTELLO AVVERTIMENTO	A93637260	1
7	SPANNUNGSSCHILD 220 V	VOLTAGE SIGN 220 V	PLAQUE TENSION 220 V	ADHESIVO TENSION 220 V	ADESIVO TENSIONE 220 V	A93636000	1
7	SPANNUNGSSCHILD 380 V	VOLTAGE SIGN 380 V	PLAQUE TENSION 380 V	ADHESIVO TENSION 380 V	ADESIVO TENSIONE 380 V	A93636010	1
7	SPANNUNGSSCHILD 460 V	VOLTAGE SIGN 460 V	PLAQUE TENSION 460 V	ADHESIVO TENSION 460 V	ADESIVO TENSIONE 460 V	A93636040	1
7	SPANNUNGSSCHILD 575 V	VOLTAGE SIGN 575 V	PLAQUE TENSION 575 V	ADHESIVO TENSION 575 V	ADESIVO TENSIONE 575 V	A93636070	1
7	SPANNUNGSSCHILD 230 V	VOLTAGE SIGN 230 V	PLAQUE TENSION 230 V	ADHESIVO TENSION 230 V	ADESIVO TENSIONE 230 V	A93636090	1
7	SPANNUNGSSCHILD 400 V	VOLTAGE SIGN 400 V	PLAQUE TENSION 400 V	ADHESIVO TENSION 400 V	ADESIVO TENSIONE 400 V	A93638200	1
7	SPANNUNGSSCHILD 200 V	VOLTAGE SIGN 200 V	PLAQUE TENSION 200 V	ADHESIVO TENSION 200 V	ADESIVO TENSIONE 200 V	A93639890	1
8	WEB-ADRESSE AUFKLEBER	WEB ADDRESS ADHESIVE LABEL	AUTOCOLLANT : ADRESSE WEB	ETIQUETA ADHESIVA CON LA DIRECCION DE WEB	ADESIVO INDIRIZZO WEB	100005569	1
9	DREIKANTSCHLUESSEL 8	TRIANGULAR KEY 8	CLE TRIANGLE MALE 8	LLAVE TRIANGULA N . 8	CHIAVE TRIANGOLARE 8	A05906574	1
10	DOPPELBARTSCHLUESSEL 5	DOUBLE BIT KEY 5	CLE DOUBLE PANNETON 5	LLAVE DOBLE PALETON	CHIAVE DOPPIA MANDATA 5	A05906674	1
11	WARNSCHILD	WARNING SIGN	PANNEAU D'AVERTISSEMENT	ADHESIVO DE AVISO	CARTELLO AVVERTIMENTO	A93635390	1
12	WARNSCHILD	WARNING SIGN	PANNEAU D'AVERTISSEMENT	ADHESIVO DE AVISO	CARTELLO AVVERTIMENTO	C20089-577	1
13	Schild Sicherheitsventil 15bar	SIGN "SAFETY VALVE 15 BAR"	PLAQUE "SOUPAPE DE SURETE 15 BAR"	PLACA "VALVULA SEGURIDAD 15 BAR"	TARGHETTA "VALVOLA DI SICUREZZA 15 BAR"	100009159	1
14	SCHILD "ASSURE"	SIGN "ASSURE"	PLAQUE "ASSURE"	ADHESIVO "ASSURE"	TARGHETTA "ASSURE"	100011265	1
15	Schild Sicherheitsventil 14bar	SIGN "SAFETY VALVE 14 BAR"	PLAQUE "SOUPAPE DE SURETE 14 BAR"	PLACA "VALVULA SEGURIDAD 14 BAR"	TARGHETTA "VALVOLA DI SICUREZZA 14 BAR"	100009158	1
16	Schild Schwerpunkt	Sign "center of gravity"	Panneau «centre de gravité»	Adhesivo "centro de gravedad"	Adesivo "baricentro"	A93631090	4
17	Schild "Gabelstapler - Lastaufnahme"	FORK-LIFT SIGN	PANNEAU CHARIOT ELEVAT.	ADHESIVO PALETIZACION	PANNELLO CARRELLO ELEVATORE	A93631500	4
18	WARNSCHILD	WARNING SIGN	PANNEAU D'AVERTISSEMENT	ADHESIVO DE AVISO	CARTELLO AVVERTIMENTO	A93630015	1

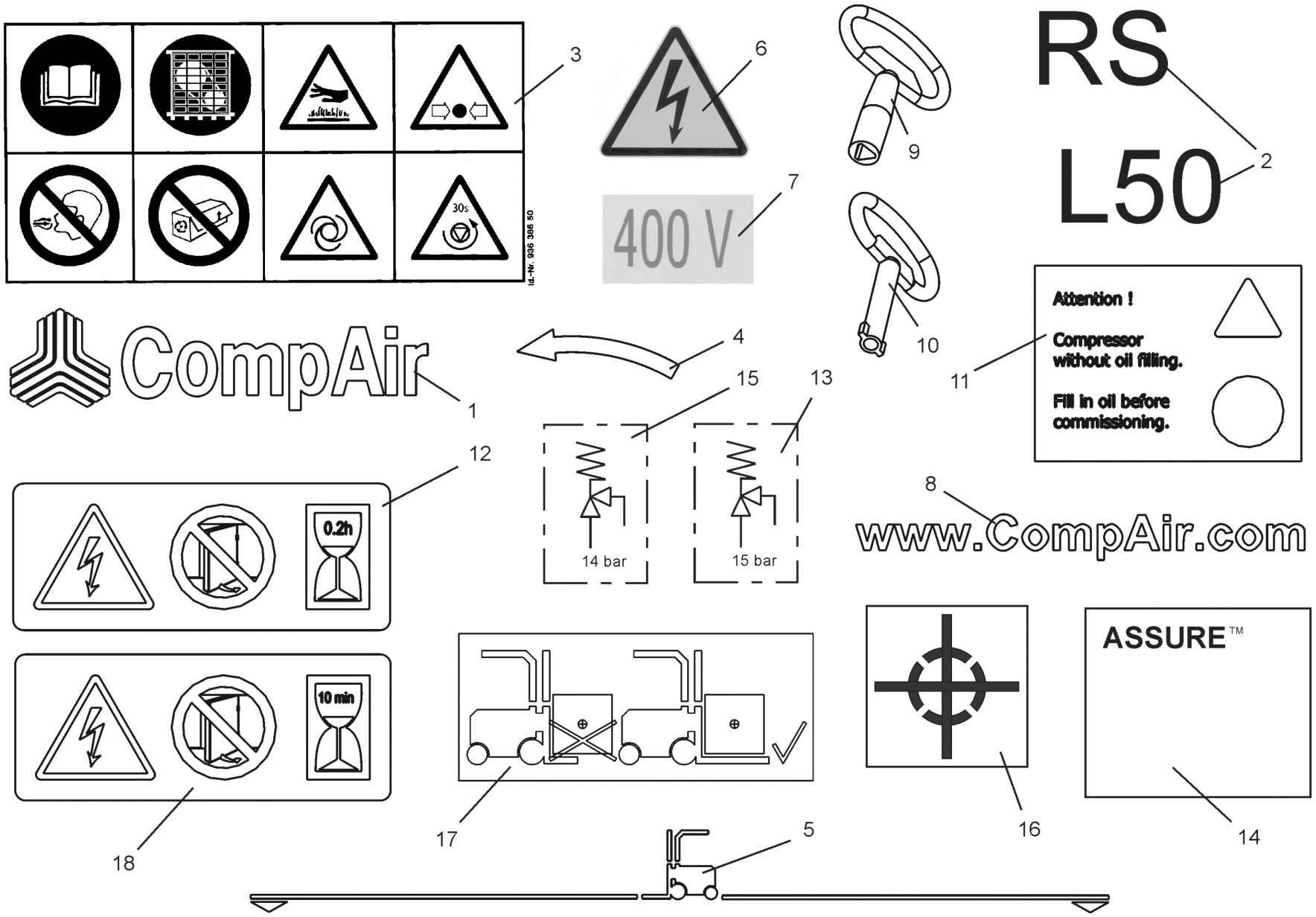
3
6
9
RS
L50
2
7
400 V
30s
Id.-Nr. 936 386 50
10
CompAir
1
4
15
13
11
Attention !
Compressor without oil filling.
Fill in oil before commissioning.
12
8
0.2h
14 bar
15 bar
www.CompAir.com
10 min
ASSURE™
18
17
16
14
5

Pos.	BENENNUNG	DESCRIPTION	DESIGNATION	DENOMINACION	DESCRIZIONE	Ident-Nr.	Menge Quty. Qunt. Cantidad
	DRUCKBEHAELTER KPL.	**PRESSURE TANK CPL.**	**RESERVOIR DE PRESSION CPL.**	**DEPOSITO DE PRESION CPL.**	**SERBATOIO A PRESSIONE COMPLETO**	**100009986**	
1	DRUCKBEHAELTER	PRESSURE TANK	RESERVOIR DE PRESSION	DEPOSITO DE PRESION	SERBATOIO A PRESSIONE	100007588	1
1	DRUCKBEHAELTER **EN+ASME**	PRESSURE TANK	RESERVOIR DE PRESSION	DEPOSITO DE PRESION	SERBATOIO A PRESSIONE	100010125	1
2	LUFTENTOELELEMENT	AIR-OIL SEPAR. ELEMENT	BOITE DESHUIL.D'AIR	SEPARADOR DE ACEITE	SEPARATORE ARIA-OLIO	100007587	1
3	R-DICHTRING	PIPE SEAL.RING	JOINT TORIQUE	TORICA TUBO	ANELLO DI TENUTA PER TUBO	100004702	2
4	OELABSAUGUNG L30-L50	OIL EXHAUSTER SYSTEM	ASPIRATION DE L'HUILE	ASPIRACIÓN DE ACEITE	ASPIRAZIONE OLIO	100011216	1
5	W-VERSCHRAUBUNG	THREAD.ELBOW JOINT	RACCORD W	RACOR RECTO W	RACCORDO VITE ANGOLO	A93581640	1
6	TECALANROHR	TECALAN-TUBE	TUBE TECALAN	TUBO TECALAN	TUBO TECALAN	A91801030	m
7	EINSTECKHUELSE	INSERT SOCKET	DOUILLE ENFICH.	REFUERZO TUBO	MANICOTTO	A93614110	2
8	DRUCKHALTEVENTIL	PRESS.MAINTAINING VALVE	SOUPAPE DE MAINT.PRESS.	VALVULA PRESION MINIMA	VALVOLA DI MANTENIMENTO PRESSIONE	100012308	1
9	R-DICHTRING	PIPE SEAL.RING	JOINT TORIQUE	TORICA TUBO	ANELLO DI TENUTA PER TUBO	A93196380	1
10	RINGPUFFER WEICH	RING BUFFER	TAMPON EN ANNEAU	AMORTIGUADOR ANULAR	TAMPONE ANULARE	100002438	8
11	KUGELHAHN	BALL COCK	ROBINET A BOISSEAU SPHERIQUE	VALVULA DE BOLA	RUBINETTO A SFERA	A10352174	1
12	SICHERHEITSVENTIL 15BAR **ASME**	SAFETY VALVE 15 BAR	SOUPAPE DE SURETE15 BAR	VALVULA SEGURID. 15 BAR	VALVOLA SICUREZZA 15 BAR	100010193	1
12	SICHERHEITSVENTIL 15BAR	SAFETY VALVE 15 BAR	SOUPAPE DE SURETE15 BAR	VALVULA SEGURID. 15 BAR	VALVOLA SICUREZZA 15 BAR	A11424474	1
12	SICHERHEITSVENTIL 12BAR	SAFETY VALVE 12 BAR	SOUPAPE DE SURETE12 BAR	VALVULA SEGURID. 12 BAR	VALVOLA SICUREZZA 12 BAR	A13210574	1
13	DICHTRING	SEALING RING	BAGUE D'ETAN.	JUNTA	RONDELLA TENUTA	A93189570	1
14	VERSCHL-SHR. G 1	LOCKING SCREW G 1	VIS DE FERM. G 1	TORN.CIER. SHR. G 1	VITE DI FERMO G 1	100014624	1
15	W-VERSCHRAUBUNG	THREAD.ELBOW JOINT	RACCORD W	RACOR RECTO W	RACCORDO VITE ANGOLO	A93581670	2
16	KUNSTSTOFF-TEFLONROHR	PLASTIC TEFLON PIPE	TUBE DE MATIERE SYNTHETIQUE TEFLON	TUBO DE MATERIAL PLAST. DE TEFLON	TUBO TEFLON	A91801060	m
17	EINSTECKHUELSE	INSERT SOCKET	DOUILLE ENFICH.	REFUERZO TUBO	MANICOTTO	A93614140	2
18	MARKIERUNGSSCHILD OELSTAND	MARKING PLATE: OIL LEVEL	INDICATEUR DE REPERAGE - NIVEAU D'HUILE	LETRERO DE MARCACIÓN DEL NIVEL DE ACEITE	TARGHETTA SEGNALAZIONE LIVELLO OLIO	A05021878	2
19	DRUCKGEBER	PRESSURE SENSOR	CAPTEUR DE PRESSION	TRANSMIS.DE PRES.	TRASDUTTORE PRESSIONE	100003136	1
20	DRUCKROHR_Verdichter_Behälter **EK175**	PRESSURE compressor-pressure tank	TUBE DE PRESSION compresseur-réservoir	TUBO DE PRESION compresor-deposito	TUBO PRESSIONE compressore-serbatoio	100007683	1
20	DRUCKROHR_Verdichter_Behälter **EK140**	PRESSURE compressor-pressure tank	TUBE DE PRESSION compresseur-réservoir	TUBO DE PRESION compresor-deposito	TUBO PRESSIONE compressore-serbatoio	100007993	1
21	VIC-MODELL	VIC-MODEL	RACCORD FLEXIBLE	JUNTA VIC-MODELO	VIC-MODELLO	100008957	1
22	VIC-MODELL **L50**	VIC-MODEL **L50**	RACCORD FLEXIBLE **L50**	JUNTA VIC-MODELO **L50**	VIC-MODELLO **L50**	100008958	1
22	VIC-MODELL **L30-L45**	VIC-MODEL **L30-L45**	RACCORD FLEXIBLE **L30-L45**	JUNTA VIC-MODELO **L30-L45**	VIC-MODELLO **L30-L45**	100008957	1

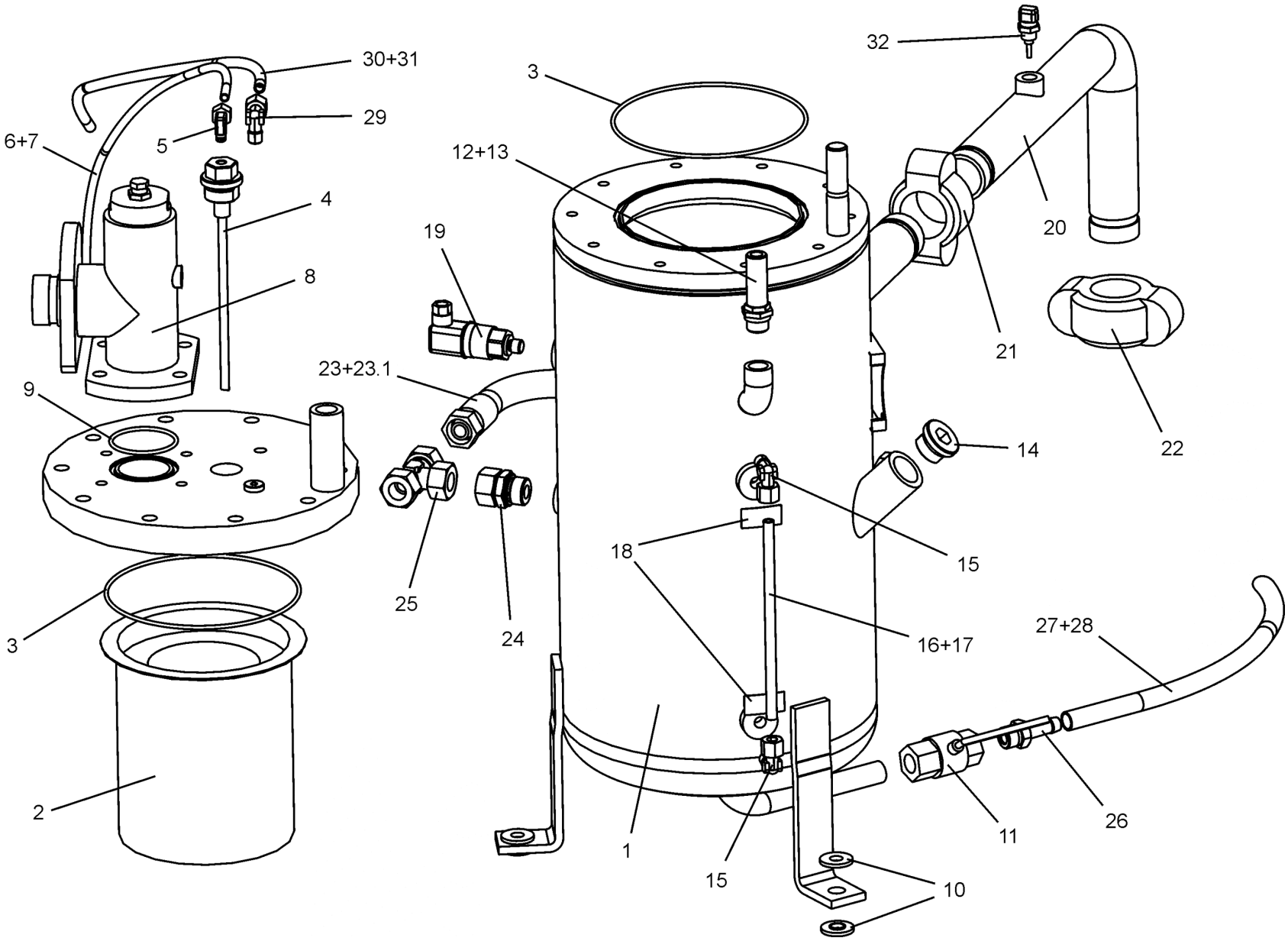
30+31
29
6+7
5
4
8
9
3
2
19
23+23.1
25
24
3
12+13
32
20
21
22
14
15
18
16+17
27+28
26
11
1
15
10

Pos.	BENENNUNG	DESCRIPTION	DESIGNATION	DENOMINACION	DESCRIZIONE	Ident-Nr.	Menge Quty. Qunt. Cantidad
23	SCHLAUCHLEITUNG	HOSE LINE	CONDUITE EN TUYAUX	TUBERIA FLEXIBLE	TUBO	100009329	1
23.1	R-DICHTRING	PIPE SEAL.RING	JOINT TORIQUE	TORICA TUBO	ANELLO DI TENUTA PER TUBO	100016170	2
23	SCHLAUCHLEITUNG PTFE **USA / CANADA**	HOSE LINE PTFE **USA / CANADA**	CONDUITE EN TUYAUX PTFE **USA / CANADA**	TUBERIA FLEXIBLE PTFE **USA / CANADA**	TUBO PTFE **USA / CANADA**	100013379	1
23.1	R-DICHTRING	PIPE SEAL.RING	JOINT TORIQUE	TORICA TUBO	ANELLO DI TENUTA PER TUBO	100016170	2
24	G-VERSCHRAUBUNG DL 18	THR. SCR. JOINT DL 18	RACCORD DROIT DL 18	RACOR G DL 18	RACCORDO VITE DIRITTO DL 18	A93581600	1
25	EVT-STUTZEN 18-L	EVT-CONN. 18-L	MANCHON REGL.EN 18-L	RACOR EVT 18-L	MANICOTTO EVT 18-L	A93599060	1
26	GEWINDETUELLE 13 R 1/2	THREADED NOZZLE 13 R 1/2	EMBOUT FILETE 13 R1/2	BOQUILLA ROSCA. 13 R1/2	BOCCOLA FILETTATA 13 R 1/2	A93613080	1
27	PVC-TRANSP-SCHL. 15X19	PVC-TRANSPORT HOSE15X19	FLEXIBLE TRANS.PVC15X19	TUBO FLEXIBLE PVC 15X19	TUBO FLESS. PVC TRASP. 15X19	A93615710	m
28	SCHL-SCHELLE AL 12- 20	HOSE CLIP AL 12- 20	COLLIER TUYAU AL12- 20	ABRAZADERA AL 12- 20	FASCETTA TUBO FLESSIBILE AL 12-20	A93610360	1
29	W-VERSCHRAUBUNG	THREAD.ELBOW JOINT	RACCORD W	RACOR RECTO W	RACCORDO VITE ANGOLO	A93581670	1
30	TECALANROHR	TECALAN-TUBE	TUBE TECALAN	TUBO TECALAN	TUBO TECALAN	A91801050	m
31	EINSTECKHUELSE	INSERT SOCKET	DOUILLE ENFICH.	REFUERZO TUBO	MANICOTTO	A93614120	2
32	TEMPERATURFUEHLER	THERMOMETER PROBE	PALPEUR DE TEMPERATURE	SONDA TERMICA	SENSORE TERMICO	100010275	1

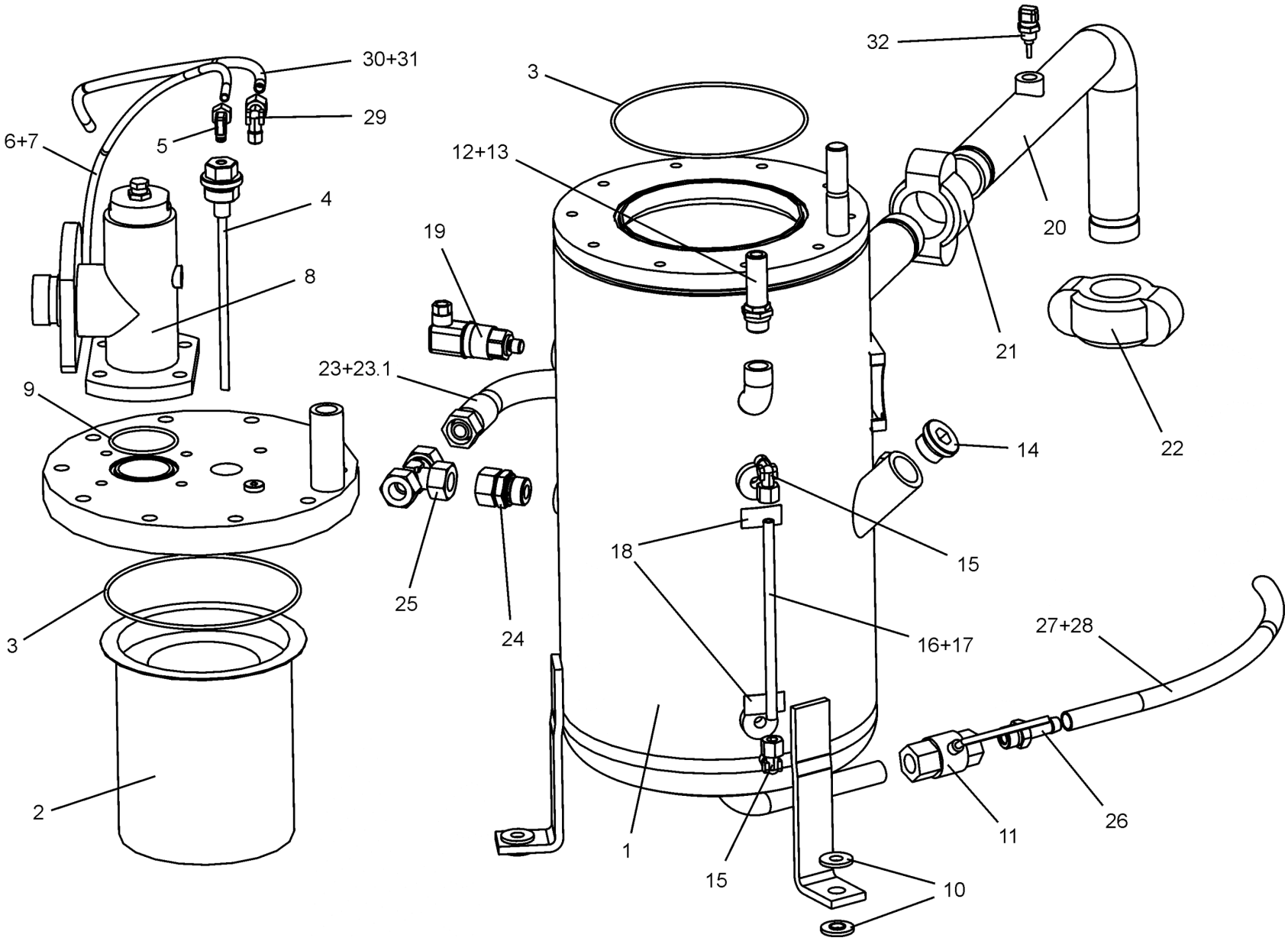
30+31
29
6+7
5
4
8
9
3
2
3
12+13
19
23+23.1
25
24
32
20
21
22
14
15
18
16+17
27+28
26
11
1
15
10

Pos.	BENENNUNG	DESCRIPTION	DESIGNATION	DENOMINACION	DESCRIZIONE	Ident-Nr.	Menge Quty. Qunt. Cantidad
	ANTRIEB	**DRIVE UNIT**	**ENTRAINEMENT**	**ACCIONAMIENTO**	**AZIONAMENTO**	**100009987**	
1	ANSAUGREGLER **L37-L50**	INTAKE CONTROLLER	REGULATEUR D`ASPIRATION	REGULADOR ASPIRACION	REGOLATORE ASPIRAZIONE	100010089	1
1.1	ERSATZTEIL KIT ANSAUGREGLER	SPARE PART KIT INTAKE CONTROLLER	KIT REGULATEUR D'ASPIRATION	KIT REGULADOR ASPIRACION	KIT REGOLATORE ASPIRAZIONE	100010409	1
1.2	MAGNETVENTIL	SOLEN. VALVE	ELECTROVANNE	ELECTROVALVULA	ELETTROVALVOLA	100012563	1
1.3	MAGNETVENTIL	SOLEN. VALVE	ELECTROVANNE	ELECTROVALVULA	ELETTROVALVOLA	100012564	1
2	W-VERSCHRAUBUNG GLL 8	THREAD.ELBOW JOINTGLL 8	RACCORD W GLL8	RACOR RECTOW GLL 8	RACCORDO FILETTATO A GOMITO GLL 8	A93581640	2
3	TECALANROHR	TECALAN-TUBE	TUBE TECALAN	TUBO TECALAN	TUBO TECALAN	A91801030	m
4	EINSTECKHUELSE	INSERT SOCKET	DOUILLE ENFICH.	REFUERZO TUBO	MANICOTTO	A93614110	4
5	G-VERSCHRAUBUNG PL 10	THR. SCR. JOINT PL 10	RACCORD DROIT PL 10	RACOR G PL 10	RACCORDO VITE DIRITTO PL 10	A93581240	1
6	EVT-VERSCHRBG.10L	EVT-SCREW CONN. 10L	RACCORD REGL.EN T 10L	RACOR ROSC EVT.10L	RACCORDO A VITE EVT 10L	A93599030	1
7	KOR-ANSCHLUSS 10/8-L	KOR-CONN. 10/8-L	RACCORD CON. 10/8-L	RACOR KOR- 10/8-L	RACCORDO KOR 10/8-L	A93596180	1
8	REDUZIERUNG	REDUCTION	REDUCTION	REDUCCION	RIDUZIONEN	A93599010	2
9	ANSAUGREGLER **L30**	INTAKE CONTROLLER	REGULATEUR D`ASPIRATION	REGULADOR ASPIRACION	REGOLATORE ASPIRAZIONE	100008729	
9.1	ERSATZTEIL KIT ANSAUGREGLER	SPARE PART KIT INTAKE CONTROLLER	KIT REGULATEUR D'ASPIRATION	KIT REGULADOR ASPIRACION	KIT REGOLATORE ASPIRAZIONE	100010938	1
9.2	MAGNETVENTIL	SOLEN. VALVE	ELECTROVANNE	ELECTROVALVULA	ELETTROVALVOLA	100012563	1
10	G-VERSCHRAUBUNG DL 10	THR. SCR. JOINT DL 10	RACCORD DROIT DL 10	RACOR G DL 10	RACCORDO VITE DIRITTO DL 10	A93581070	1
11	G-VERSCHRAUBUNG BLL 6	THR. SCR. JOINT BLL 6	RACCORD DROIT BLL 6	RACOR G BLL 6	RACCORDO VITE DIRITTO BLL 6	A93581020	1
12	UNTERDRUCKANZEIGER	LOW-PRESSURE INDICATOR	INDICATEUR DE DEPRESS.	VACUOMETRO	VACUOMETRO	A13093774	1
13	WARTUNGSSCHALTER	MAINTENANCE SWITCH	INTERRUPTEUR D'ENTRET.	INTERRUPTOR MANTENIM.	INTERRUTTORE DI MANUTENZIONE	A10848374	1
14	LEITUNG S7	CABLE S7	LIGNE S7	CABLE S7	CAVO S7	100012824	1

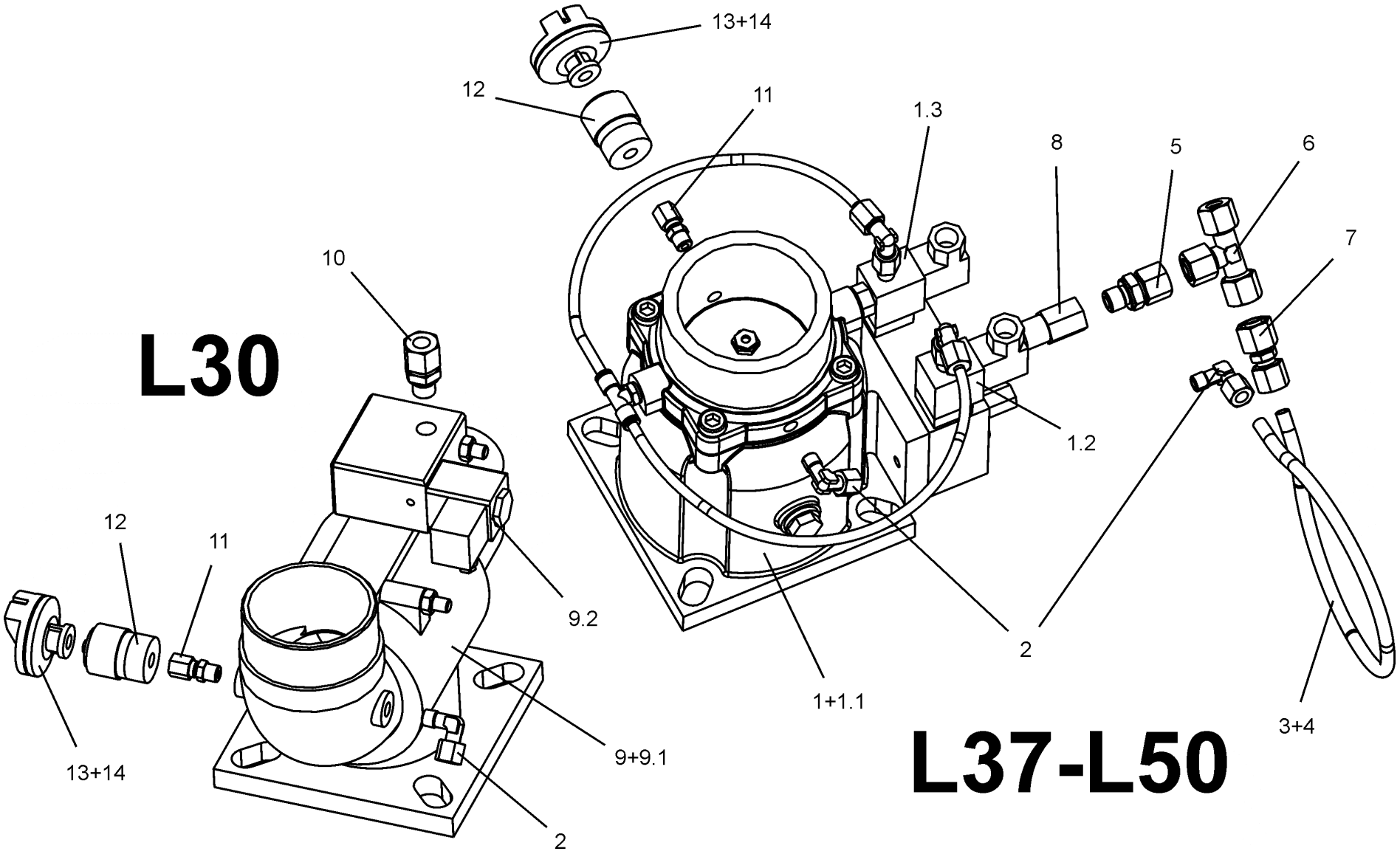
13+14
12
11
1.3
8
5
6
7
10
L30
1.2
12
11
9.2
2
1+1.1
3+4
9+9.1
13+14
2
L37-L50

Pos.	BENENNUNG	DESCRIPTION	DESIGNATION	DENOMINACION	DESCRIZIONE	Ident-Nr.	Menge Quty. Qunt. Cantidad
	ANTRIEB (L50)	**DRIVE UNIT**	**ENTRAINEMENT**	**ACCIONAMIENTO**	**AZIONAMENTO**	**100009987**	
1	VERDICHTER EK 175 NG ; i=0.809 **45KW, 50Hz, 7.5bar**	COMPRESSOR EK 175 NG ; i=0.809	COMPRESSEUR EK 175 NG ; i=0.809	COMPRESOR EK 175 NG ; i=0.809	COMPRESSORE EK 175 NG ; i=0.809	A11917274	1
1	VERDICHTER EK 175 NG ; i=0.706 **45KW, 50Hz, 10bar**	COMPRESSOR EK 175 NG ; i=0.706	COMPRESSEUR EK 175 NG ; i=0.706	COMPRESOR EK 175 NG ; i=0.706	COMPRESSORE EK 175 NG ; i=0.706	A11917374	1
1	VERDICHTER EK 175 NG ; i=0.671 **45KW, 60Hz, 7.5bar**	COMPRESSOR EK 175 NG ; i=0.671	COMPRESSEUR EK 175 NG ; i=0.671	COMPRESOR EK 175 NG ; i=0.671	COMPRESSORE EK 175 NG ; i=0.671	A11917474	1
1	VERDICHTER EK 175 NG ; i=0.616 **45KW, 50Hz, 9bar**	COMPRESSOR EK 175 NG ; i=0.616	COMPRESSEUR EK 175 NG ; i=0.616	COMPRESOR EK 175 NG ; i=0.616	COMPRESSORE EK 175 NG ; i=0.616	A11920874	1
1.1	BAUSATZ WELLENDICHTRING	SHAFT SEAL EXCHANGE KIT	JEU DE MONTAGE – BAGUE A LEVRE EN CAOUTCHOUC AVEC RESSORT	KIT DE ANILLO RETÉN	KIT DI MONTAGGIO GUARNIZIONE AD ANELLO PER ALBERI	A11926274	1
1.2	DOPPELNIPPEL	DOUBLE FITTING	NIPPLE DOUBLE	RACOR DOBLE	NIPPLO DOPPIO	A11375774	1
2	R-DICHTRING	PIPE SEAL.RING	JOINT TORIQUE	TORICA TUBO	ANELLO DI TENUTA PER TUBO	A12059974	1
3	ZWISCHENFLANSCH	INTERMEDIATE FLANGE	BRIDE INTERMÉDIAIRE	BRIDA INTERMEDIA	FLANGIA INTERMEDIA	100007992	1
4	REGLEREINSATZ 55 GRAD **(nicht im Lieferumfang Verdichter enthalten)**	REGULATOR SET (not included in the compressor scope of delivery)	CARTOUCHE DE REGULATEUR (n'appartient pas au contenu de la livraison du compresseur)	SUPLEMENTO REGULADO (no forma parte del suministro del compresor)	KIT REGOLATORE (non incluso nell'ambito di fornitura del com¬pressore)	A11175274	1
4	REGLEREINSATZ 70 GRAD **(nicht im Lieferumfang Verdichter enthalten)**	REGULATOR SET (not included in the compressor scope of delivery)	CARTOUCHE DE REGULATEUR (n'appartient pas au contenu de la livraison du compresseur)	SUPLEMENTO REGULADO (no forma parte del suministro del compresor)	KIT REGOLATORE (non incluso nell'ambito di fornitura del com¬pressore)	A11175374	1
5	OELFILTERPATRONE	OIL FILTER CARTRIDGE	CARTOUCHE FILTRE HUILE	CARTUCHO FILTRO ACEITE	CARTUCCIA FILTRO OLIO	A11381974	1
6	TECALANROHR	TECALAN-TUBE	TUBE TECALAN	TUBO TECALAN	TUBO TECALAN	A91801030	m
7	EINSTECKHUELSE	INSERT SOCKET	DOUILLE ENFICH.	REFUERZO TUBO	MANICOTTO	A93614110	2
8	G-VERSCHRAUBUNG BLL 8	THR. SCR. JOINT BLL 8	RACCORD DROIT BLL 8	RACOR G BLL 8	RACCORDO VITE DIRITTO BLL 8	A93581040	1
9	VERDICHTERFUSS	COMPRESSOR BASE	BASE COMPRESSEUR	BASE COMPRESOR	BASE COMPRESSORE	100007866	1
10	G-VERSCHRAUBUNG	THR. SCR. JOINT	RACCORD DROIT	RACOR G	RACCORDO VITE DIRITTO	A93581590	1
11	GUMMI-METALL-KONUS	RUBBER-METAL CONE	CONE METALLIQUE CAOUTCHOUTE	CONO DE GOMA Y METAL	CONO GOMMA-METALLO	100016236	2
12	W-VERSCHRAUBUNG GLL 8	THREAD.ELBOW JOINTGLL 8	RACCORD W GLL8	RACOR RECTOW GLL 8	RACCORDO FILETTATO A GOMITO GLL 8	A93581640	1

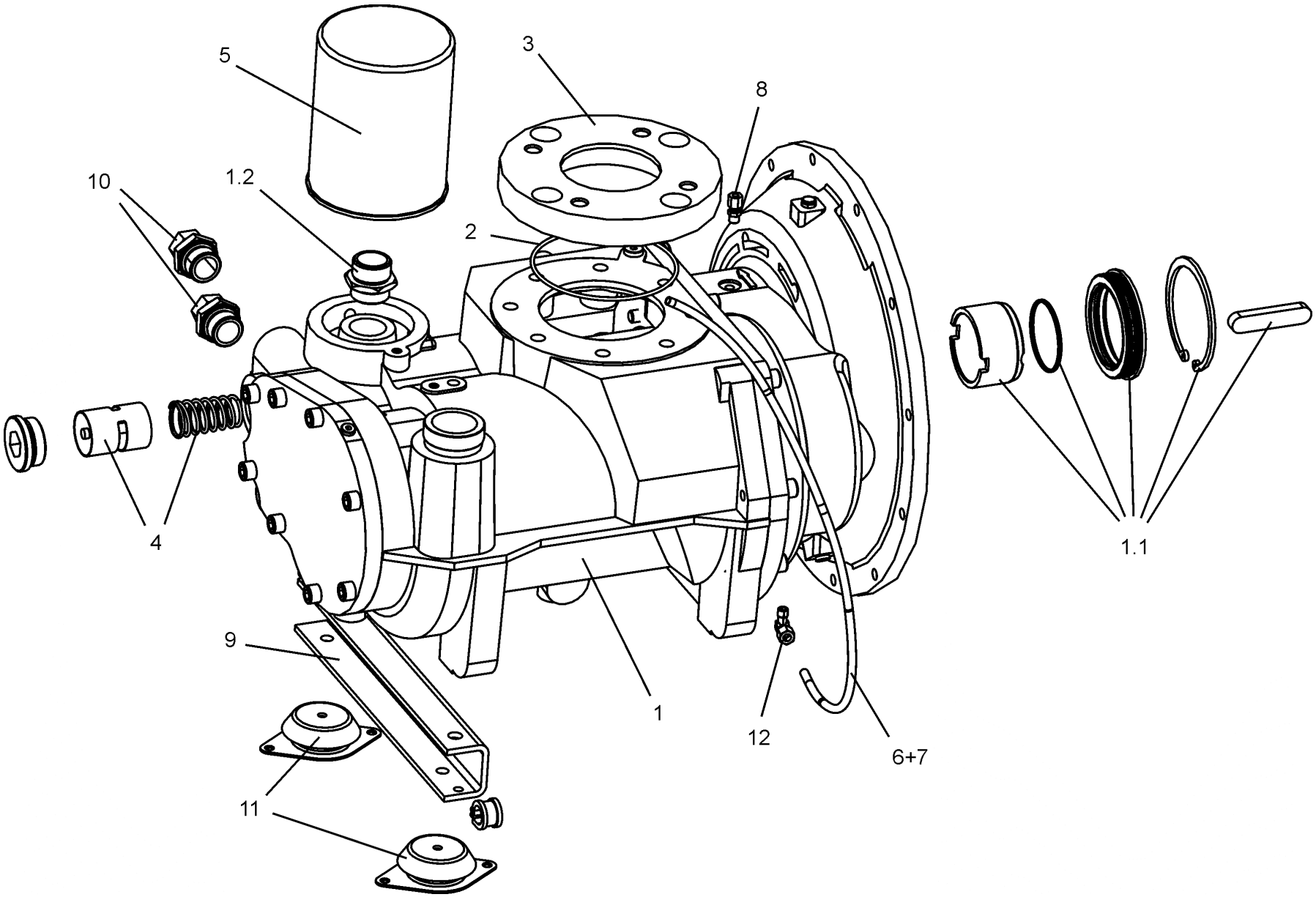
5
3
8
10
1.2
2
4
1.1
9
1
12
6+7
11

Pos.	BENENNUNG	DESCRIPTION	DESIGNATION	DENOMINACION	DESCRIZIONE	Ident-Nr.	Menge Quty. Qunt. Cantidad
	ANTRIEB (L30-L45)	**DRIVE UNIT**	**ENTRAINEMENT**	**ACCIONAMIENTO**	**AZIONAMENTO**	**100009987**	
1	VERDICHTER EK 140 NK **30KW, 50Hz, 7.5bar ; 37KW, 60Hz, 7.5bar ; 37KW (RS) ; 45KW (RS)**	COMPRESSOR EK 140 NK	COMPRESSEUR EK 140 NK	COMPRESOR EK 140 NK	COMPRESSORE EK 140 NK	A11930174	1
1.1	BAUSATZ WELLENDICHTRING **NK**	SHAFT SEAL EXCHANGE KIT	JEU DE MONTAGE – BAGUE A LEVRE EN CAOUTCHOUC AVEC RESSORT	KIT DE ANILLO RETÉN	KIT DI MONTAGGIO GUARNIZIONE AD ANELLO PER ALBERI	A11830474	1
1	VERDICHTER EK 140 NG ; i=1.4 **45KW, 50Hz, 7.5bar**	COMPRESSOR EK 140 NG ; i=1.4	COMPRESSEUR EK 140 NG ; i=1.4	COMPRESOR EK 140 NG ; i=1.4	COMPRESSORE EK 140 NG ; i=1.4	A11934174	1
1	VERDICHTER EK 140 NG ; i=1.233 **45KW, 50Hz, 10bar ; 37KW , 50Hz , 7.5bar**	COMPRESSOR EK 140 NG ; i=1.233	COMPRESSEUR EK 140 NG ; i=1.233	COMPRESOR EK 140 NG ; i=1.233	COMPRESSORE EK 140 NG ; i=1.233	A11934274	1
1	VERDICHTER EK 140 NG ; i=1.159 **45KW, 60Hz, 7.5bar**	COMPRESSOR EK 140 NG ; i=1.159	COMPRESSEUR EK 140 NG ; i=1.159	COMPRESOR EK 140 NG ; i=1.159	COMPRESSORE EK 140 NG ; i=1.159	A11934374	1
1	VERDICHTER EK 140 NG ; i=1.087 **37KW, 50Hz, 10bar ; 45KW, 50Hz, 13bar ; 45KW, 60Hz, 9bar**	COMPRESSOR EK 140 NG ; i=1.087	COMPRESSEUR EK 140 NG ; i=1.087	COMPRESOR EK 140 NG ; i=1.087	COMPRESSORE EK 140 NG ; i=1.087	A11934474	1
1	VERDICHTER EK 140 NG ; i=0.939 **37KW, 50Hz, 13bar ; 37KW, 60Hz, 9bar**	COMPRESSOR EK 140 NG ; i=0.939	COMPRESSEUR EK 140 NG ; i=0.939	COMPRESOR EK 140 NG ; i=0.939	COMPRESSORE EK 140 NG ; i=0.939	A11934574	1
1	VERDICHTER EK 140 NG ; i=0.9 **45KW, 60Hz, 13bar ; 30KW, 50Hz, 10bar**	COMPRESSOR EK 140 NG ; i=0.9	COMPRESSEUR EK 140 NG ; i=0.9	COMPRESOR EK 140 NG ; i=0.9	COMPRESSORE EK 140 NG ; i=0.9	A11934674	1
1	VERDICHTER EK 140 NG ; i=0.846 **30KW, 60Hz, 7.5bar**	COMPRESSOR EK 140 NG ; i=0.846	COMPRESSEUR EK 140 NG ; i=0.846	COMPRESOR EK 140 NG ; i=0.846	COMPRESSORE EK 140 NG ; i=0.846	A11934774	1
1	VERDICHTER EK 140 NG ; i=0.778 **30KW, 50Hz, 13bar ; 30, 60Hz, 9bar ; 37KW, 60Hz, 13**	COMPRESSOR EK 140 NG ; i=0.778	COMPRESSEUR EK 140 NG ; i=0.778	COMPRESOR EK 140 NG ; i=0.778	COMPRESSORE EK 140 NG ; i=0.778	A11934874	1
1	VERDICHTER EK 140 NG ; i=0.649 **30KW, 60Hz, 13bar**	COMPRESSOR EK 140 NG ; i=0.649	COMPRESSEUR EK 140 NG ; i=0.649	COMPRESOR EK 140 NG ; i=0.649	COMPRESSORE EK 140 NG ; i=0.649	A11934974	1
1.1	BAUSATZ WELLENDICHTRING **NG**	SHAFT SEAL EXCHANGE KIT	JEU DE MONTAGE – BAGUE A LEVRE EN CAOUTCHOUC AVEC RESSORT	KIT DE ANILLO RETÉN	KIT DI MONTAGGIO GUARNIZIONE AD ANELLO PER ALBERI	A11830674	1
1.2	DOPPELNIPPEL	DOUBLE FITTING	NIPPLE DOUBLE	RACOR DOBLE	NIPPLO DOPPIO	A11375774	1
2	REGLEREINSATZ 55 GRAD **(nicht im Lieferumfang Verdichter enthalten)**	REGULATOR SET (not included in the compressor scope of delivery)	CARTOUCHE DE REGULATEUR (n'appartient pas au contenu de la livraison du compresseur)	SUPLEMENTO REGULADO (no forma parte del suministro del compresor)	KIT REGOLATORE (non incluso nell'ambito di fornitura del com¬pressore)	100010134	1
2	REGLEREINSATZ 71 GRAD **(nicht im Lieferumfang Verdichter enthalten)**	REGULATOR SET (not included in the compressor scope of delivery)	CARTOUCHE DE REGULATEUR (n'appartient pas au contenu de la livraison du compresseur)	SUPLEMENTO REGULADO (no forma parte del suministro del compresor)	KIT REGOLATORE (non incluso nell'ambito di fornitura del com¬pressore)	100010137	1
3	OELFILTERPATRONE	OIL FILTER CARTRIDGE	CARTOUCHE FILTRE HUILE	CARTUCHO FILTRO ACEITE	CARTUCCIA FILTRO OLIO	A11381974	1
4	W-VERSCHRAUBUNG GLL 8	THREAD.ELBOW JOINTGLL 8	RACCORD W GLL8	RACOR RECTOW GLL 8	RACCORDO FILETTATO A GOMITO GLL 8	A93581640	3
5	TECALANROHR	TECALAN-TUBE	TUBE TECALAN	TUBO TECALAN	TUBO TECALAN	A91801030	m
6	EINSTECKHUELSE	INSERT SOCKET	DOUILLE ENFICH.	REFUERZO TUBO	MANICOTTO	A93614110	2
7	VERDICHTERFUSS	COMPRESSOR BASE	BASE COMPRESSEUR	BASE COMPRESOR	BASE COMPRESSORE	100007994	1
8	G-VERSCHRAUBUNG	THR. SCR. JOINT	RACCORD DROIT	RACOR G	RACCORDO VITE DIRITTO	A93581600	1
9	GUMMI-METALL-KONUS	RUBBER-METAL CONE	CONE METALLIQUE CAOUTCHOUTE	CONO DE GOMA Y METAL	CONO GOMMA-METALLO	100016236	2
10	ADAPTER	ADAPTOR	ADAPTATEUR	ADAPTADOR	ADATTATORE	A11932874	1
11	G-VERSCHRAUBUNG BLL 8	THR. SCR. JOINT BLL 8	RACCORD DROIT BLL 8	RACOR G BLL 8	RACCORDO VITE DIRITTO BLL 8	A93581040	1
11	G-VERSCHRAUBUNG DL 8	THR. SCR. JOINT DL 8	RACCORD DROIT DL 8	RACOR G DL 8	RACCORDO VITE DIRITTO DL 8	A93581060	1

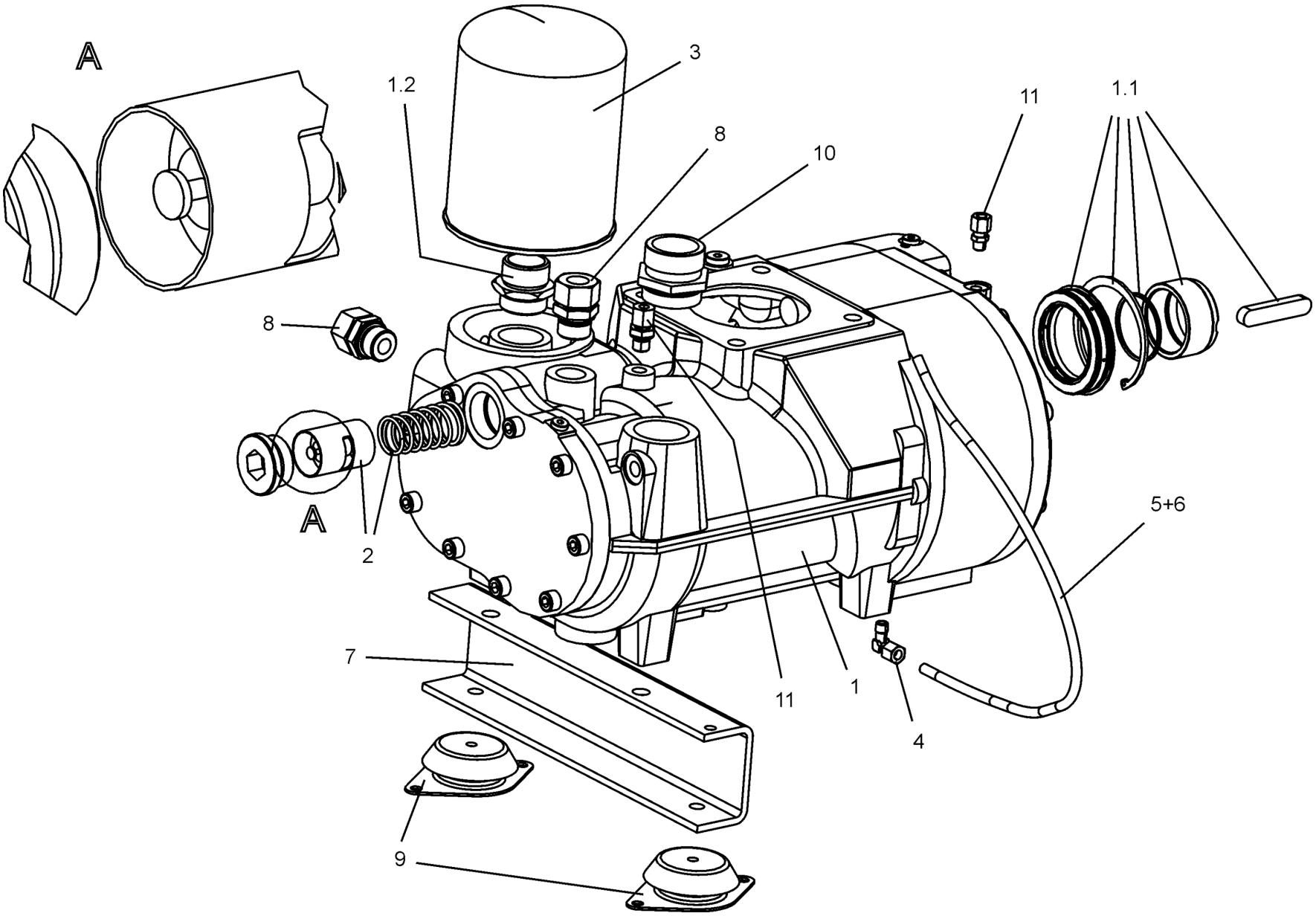
A
3
1.2
8
10
11
1.1
8
A
2
5+6
7
11
1
4
9

Pos.	BENENNUNG	DESCRIPTION	DESIGNATION	DENOMINACION	DESCRIZIONE	Ident-Nr.	Menge Quty. Qunt. Cantidad
	ANTRIEB	**DRIVE UNIT**	**ENTRAINEMENT**	**ACCIONAMIENTO**	**AZIONAMENTO**	**100009987**	
1	E-MOTOR **45KW/400V/50Hz + 460V/60Hz**	ELECTRIC MOTOR	MOTEUR ELECTRIQUE	MOTOR ELECTRICO	MOTORE EL.	100008459	1
1	E-MOTOR **45KW/220V/50Hz**	ELECTRIC MOTOR	MOTEUR ELECTRIQUE	MOTOR ELECTRICO	MOTORE EL.	100008504	1
1	E-MOTOR **45KW/380V/50Hz**	ELECTRIC MOTOR	MOTEUR ELECTRIQUE	MOTOR ELECTRICO	MOTORE EL.	100008507	1
1	E-MOTOR **45KW/200V/60Hz**	ELECTRIC MOTOR	MOTEUR ELECTRIQUE	MOTOR ELECTRICO	MOTORE EL.	100008510	1
1	E-MOTOR **45KW/575V/60Hz**	ELECTRIC MOTOR	MOTEUR ELECTRIQUE	MOTOR ELECTRICO	MOTORE EL.	100008513	1
1	E-MOTOR **45KW/230V/60Hz**	ELECTRIC MOTOR	MOTEUR ELECTRIQUE	MOTOR ELECTRICO	MOTORE EL.	100009931	1
1	E-MOTOR **45KW/380V/60Hz**	ELECTRIC MOTOR	MOTEUR ELECTRIQUE	MOTOR ELECTRICO	MOTORE EL.	100009934	1
1	E-MOTOR **45KW/230V/60HZ + 460V/60Hz**	ELECTRIC MOTOR	MOTEUR ELECTRIQUE	MOTOR ELECTRICO	MOTORE EL.	100011725	1
1	E-MOTOR **37KW/400V/50Hz + 460V/60Hz**	ELECTRIC MOTOR	MOTEUR ELECTRIQUE	MOTOR ELECTRICO	MOTORE EL.	100008458	1
1	E-MOTOR **37KW/220V/50Hz**	ELECTRIC MOTOR	MOTEUR ELECTRIQUE	MOTOR ELECTRICO	MOTORE EL.	100008503	1
1	E-MOTOR **37KW/380V/50Hz**	ELECTRIC MOTOR	MOTEUR ELECTRIQUE	MOTOR ELECTRICO	MOTORE EL.	100008506	1
1	E-MOTOR **37KW/200V/60Hz**	ELECTRIC MOTOR	MOTEUR ELECTRIQUE	MOTOR ELECTRICO	MOTORE EL.	100008509	1
1	E-MOTOR **37KW/575V/60Hz**	ELECTRIC MOTOR	MOTEUR ELECTRIQUE	MOTOR ELECTRICO	MOTORE EL.	100008512	1
1	E-MOTOR **37KW/230V/60Hz**	ELECTRIC MOTOR	MOTEUR ELECTRIQUE	MOTOR ELECTRICO	MOTORE EL.	100009930	1
1	E-MOTOR **37KW/380V/60Hz**	ELECTRIC MOTOR	MOTEUR ELECTRIQUE	MOTOR ELECTRICO	MOTORE EL.	100009933	1
1	E-MOTOR **37KW/230V/60HZ + 460V/60Hz**	ELECTRIC MOTOR	MOTEUR ELECTRIQUE	MOTOR ELECTRICO	MOTORE EL.	100011724	1
1	E-MOTOR **30KW/400V/50Hz + 460V/60Hz**	ELECTRIC MOTOR	MOTEUR ELECTRIQUE	MOTOR ELECTRICO	MOTORE EL.	100008457	1
1	E-MOTOR **30KW/220V/50Hz**	ELECTRIC MOTOR	MOTEUR ELECTRIQUE	MOTOR ELECTRICO	MOTORE EL.	100008502	1
1	E-MOTOR **30KW/380V/50Hz**	ELECTRIC MOTOR	MOTEUR ELECTRIQUE	MOTOR ELECTRICO	MOTORE EL.	100008505	1
1	E-MOTOR **30KW/200V/60Hz**	ELECTRIC MOTOR	MOTEUR ELECTRIQUE	MOTOR ELECTRICO	MOTORE EL.	100008508	1
1	E-MOTOR **30KW/575V/60Hz**	ELECTRIC MOTOR	MOTEUR ELECTRIQUE	MOTOR ELECTRICO	MOTORE EL.	100008511	1
1	E-MOTOR **30KW/230V/60Hz**	ELECTRIC MOTOR	MOTEUR ELECTRIQUE	MOTOR ELECTRICO	MOTORE EL.	100009929	1
1	E-MOTOR **30KW/380V/60Hz**	ELECTRIC MOTOR	MOTEUR ELECTRIQUE	MOTOR ELECTRICO	MOTORE EL.	100009932	1
1	E-MOTOR **30KW/230V/60HZ + 460V/60Hz**	ELECTRIC MOTOR	MOTEUR ELECTRIQUE	MOTOR ELECTRICO	MOTORE EL.	100011723	1

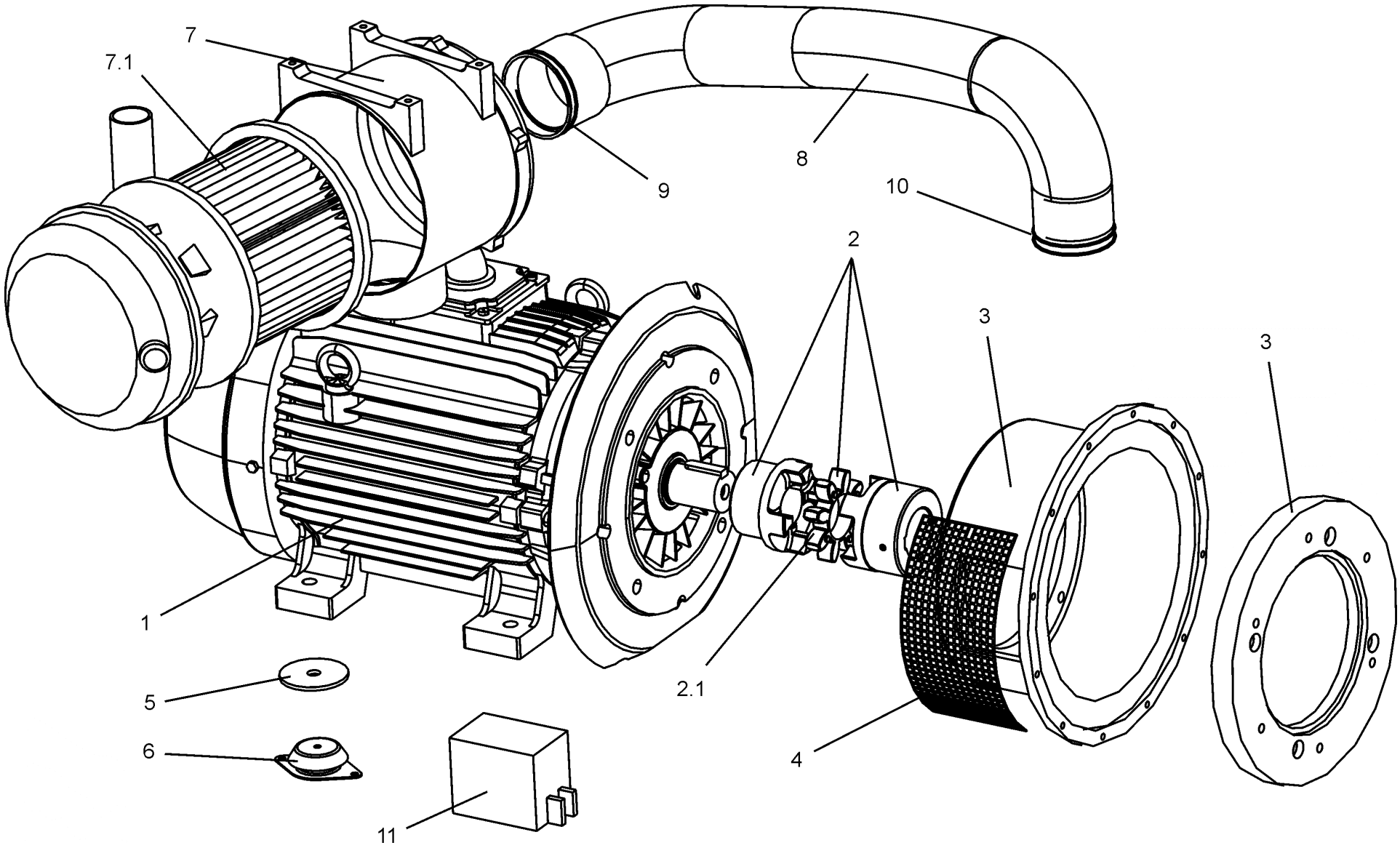
7
7.1
9
8
10
2
3
3
1
2.1
5
6
4
11

Pos.	BENENNUNG	DESCRIPTION	DESIGNATION	DENOMINACION	DESCRIZIONE	Ident-Nr.	Menge Quty. Qunt. Cantidad
2	KUPPLUNG **L30 - L45 L37RS - L45RS**	COUPLING	ACCOUPLEMENT	ACOPLAMIENTO	ACCOPPIAMENTO	100008854	1
2.1	KUPPLUNGSRING	COUPLING RING	ANNEAU D'ACCOUPLEMENT	ANILLO DE ACOPLAMIENTO	ANELLO DEL GIUNTO	100008875	1
2	KUPPLUNG **L50**	COUPLING	ACCOUPLEMENT	ACOPLAMIENTO	ACCOPPIAMENTO	100008855	1
2.1	KUPPLUNGSRING	COUPLING RING	ANNEAU D'ACCOUPLEMENT	ANILLO DE ACOPLAMIENTO	ANELLO DEL GIUNTO	100006944	1
3	ANSCHLUSSGEHAEUSE **EK175**	COUPLING HOUSING	BOÎTIER DE RACCORDEMENT	CAJA DE CONEXIÓN	SCATOLA DI CONNESSIONE	A11923474	1
3	ANSCHLUSSGEHAEUSE **EK140**	COUPLING HOUSING	BOÎTIER DE RACCORDEMENT	CAJA DE CONEXIÓN	SCATOLA DI CONNESSIONE	A11933074	1
4	ABDECKBLECH KUPPLUNG	COUPLING GUARD PLATE	TÔLE DE RECOUVREMENT DE L'ACCOUPLEMENT	CHAPA PROTECTORA DEL EMBRAGUE	LAMIERATO DI COPERTURA GIUNTO	A11923574	1
5	SCHEIBE	DISK	VITRE	ARANDELA	RONDELLA CONCAVA	100007423	2
6	GUMMI-METALL-KONUS	RUBBER-METAL CONE	CONE METALLIQUE CAOUTCHOUTE	CONO DE GOMA Y METAL	CONO GOMMA-METALLO	100016236	2
7	LUFTFILTER	AIR FILTER	FILTRE A AIR	FILTRO DE AIRE	FILTRO ARIA	100009007	1
7.1	FILTERELEMENT	FILTER ELEMENT	ELEMENT FILTRANT	ELEMENTO FILTRANTE	ELEMENTO FILTRANTE	100009925	1
8	ANSAUGSCHLAUCH **L37-L50**	INTAKE HOSE	TUYAU D'ASPIRATION	MANGUERA DE ASPIRACION	TUBO DI ASPIRAZIONE	100008786	1
8	ANSAUGSCHLAUCH **L30**	INTAKE HOSE	TUYAU D'ASPIRATION	MANGUERA DE ASPIRACION	TUBO DI ASPIRAZIONE	100010612	1
9	SCHL-SCHELLE AS100-120	HOSE CLIP AS100-120	COLLIER TUYAU AL100-120	ABRAZADERA AS100-120	FASCETTA TUBO AS100-120	A93616880	1
10	SCHL-SCHELLE AS70-90 **L30**	HOSE CLIP AS70-90	COLLIER TUYAU AL100-120	ABRAZADERA AS70-90	FASCETTA TUBO AS70-90	A93616840	1
10	SCHL-SCHELLE AS100-120 **L37-L50**	HOSE CLIP AS100-120	COLLIER TUYAU AL100-120	ABRAZADERA AS100-120	FASCETTA TUBO AS100-120	A93616880	1
11	KONDENSATOR **L50**	CONDENSER	CONDENSATEUR	CONDENSADOR	CONDENSATORE	100013408	1

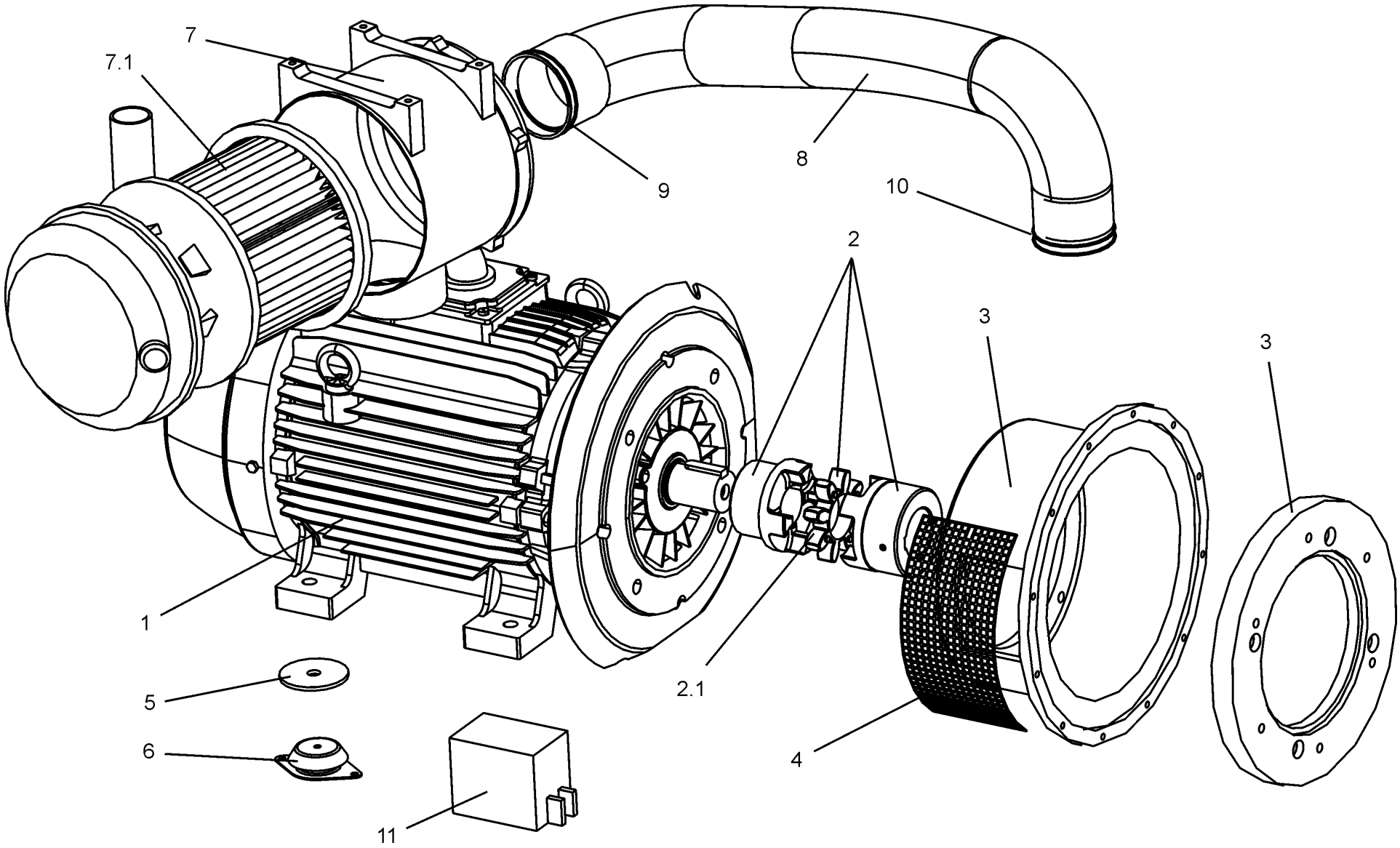
7
7.1
9
8
10
2
3
3
1
2.1
5
6
4
11

Pos.	BENENNUNG	DESCRIPTION	DESIGNATION	DENOMINACION	DESCRIZIONE	Ident-Nr.	Menge Quty. Qunt. Cantidad
	OPTION	**OPTION**	**OPTION**	**OPCION**	**OPTIONAL**		
	Oelentnahme - Bausatz	**Oil sample port**	**KIT PRELEVEMENT D'HUILE**	**KIT PURGA DE ACEITE**	**KIT DI SCARICO OLIO**	**100010003**	
1	RI-STUTZEN 1/2X 1/4	REDUC.SOCKET 1/2X 1/4	MANCHON RI 1/2X 1/4	RACOR RI- 1/2X 1/4	MANICOTTO RI- 1/2X 1/4	A93594910	1
2	G-VERSCHRAUBUNG DL 8	THR. SCR. JOINT DL 8	RACCORD DROIT DL 8	RACOR G DL 8	RACCORDO VITE DIRITTO DL 8	A93581060	1
3	VERSCHRAUBUNG	SCREW JOINT	RACCORD A VIS	RACOR	RACCORDO VITE	A04092974	1
4	KUGELHAHN	BALL VALVE	ROB.A BOISS.SPHER.	VALVULA BOLA	RUBINETTO A SFERA	100003882	1
5	ADAPTER	ADAPTOR	ADAPTATEUR	ADAPTADOR	ADATTATORE	100003603	1
6	VERSCHL-SHR.	LOCKING SCREW	VIS DE FERM.	TORN.CIER. SHR.	VITE DI FERMO	A93290340	1
	STILLSTANDSHEIZUNG	**STANSTILL HEATING**	**SUSPENSION DE CHAUFFAGE**	**CALEFACC.AUXIL.**	**RISCALDAMENTO MACCH. FERMA**	**100011853**	
7	HEIZLUEFTER	FAN HEATER	RADIATEUR SOUFFLANT	RADIADOR SOPLANTE	TERMOVENTILATORE	A11431374	1
8	HALTER-HEIZLUEFTER	FAN HEATER SUPPORT	SUPPORT DE RADIATEUR SOUFFL.	SOPORTE TERMOVENTILADOR	SUPPORTO TERMOVENTILATORE	100011856	1
9	E-LEITUNG STANDHEIZUNG	ELECTR.LINE AUXIL. HEAT	COND. EL. CHAUFF. AUX.	LINEA CALEFACC.AUXIL.	CAVO EL. RISCALDAMENTO AUSIL.	100011855	1

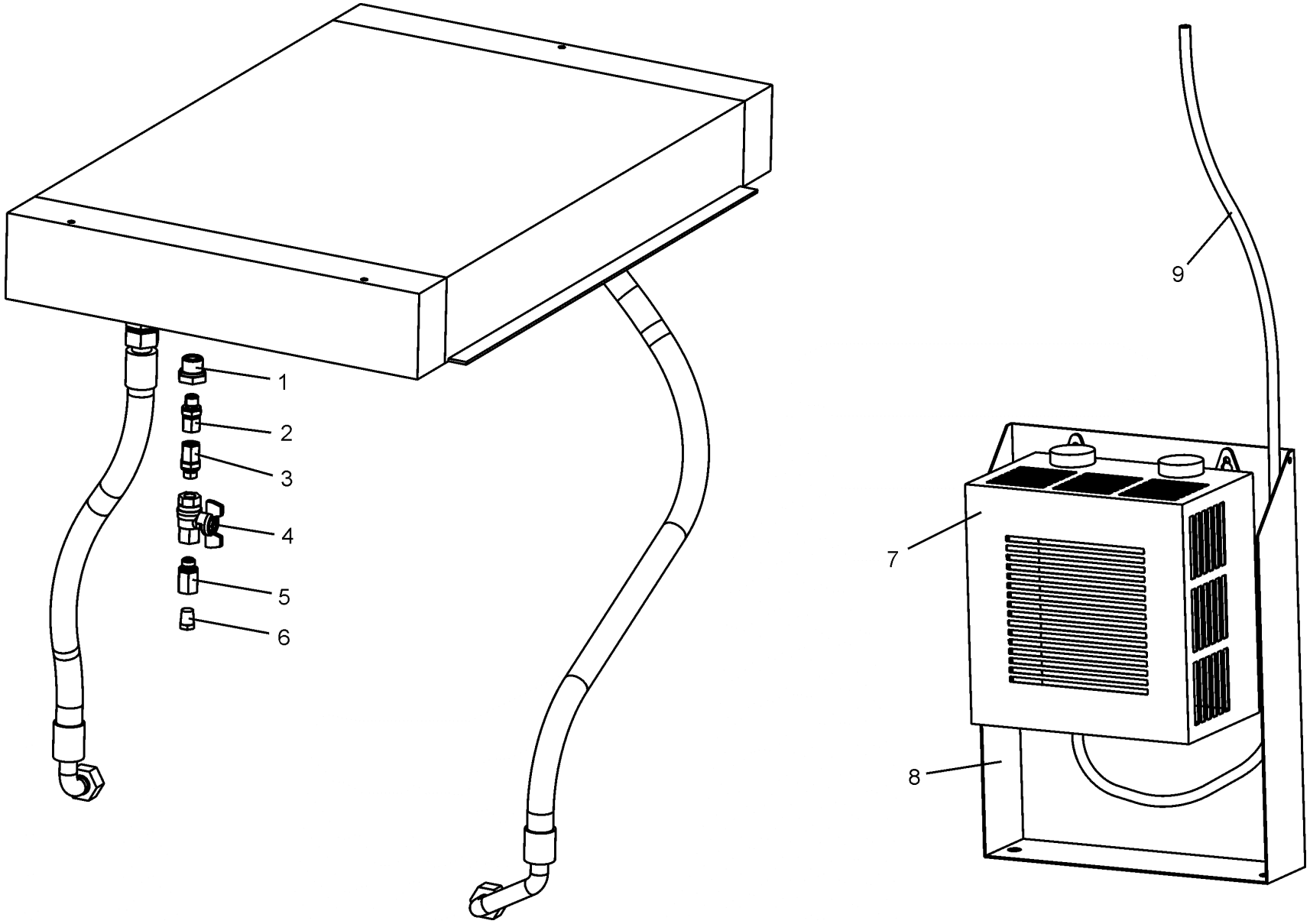
1
2
3
4
5
6
7
8
9

Pos.	BENENNUNG	DESCRIPTION	DESIGNATION	DENOMINACION	DESCRIZIONE	Ident-Nr.	Menge Quty. Qunt. Cantidad
	INTEGR.WASSERABSCHEIDER	**WATER SEPARATOR**	**SEPARATEUR D'EAU**	**SEPARADOR DE AGUA**	**SEPARATORE ACQUA**	**100012621 + 100012622**	
1	DRUCKROHR	PRESSURE PIPE	TUBE DE PRESSION	TUBO DE PRESION	TUBO PRESSIONE	100012623	1
2	ZYKLONABSCHEIDER	CYCLONE SEPARATOR	FRACTIONNAT. CYCLONE	SEPARADOR CICLON	SEPARATORE A CICLONE	100007758	1
3	DRUCKROHR	PRESSURE PIPE	TUBE DE PRESSION	TUBO DE PRESION	TUBO PRESSIONE	100012624	1
3	DRUCKROHR **NPT**	PRESSURE PIPE	TUBE DE PRESSION	TUBO DE PRESION	TUBO PRESSIONE	100012625	1
4	DOPPELNIPPEL	DOUBLE FITTING	NIPPLE DOUBLE	RACOR DOBLE	NIPPLO DOPPIO	A93253040	1
5	WASSERABLEITER	WATER DISCHARGE	VIDANGE D'EAU	DESVIADOR DE AGUA	SCARICATORE ACQUA	100012316	1
5.1	SERVICE KIT WASSERABLEITER	WATER DISCHARGE SERVICE KIT	PAQUET DE SERVICE DE VIDANGE D'EAU	PAQUETE SERVICIO DESVIADOR DE AGUA	PACCHETTO DI SERVIZIO SCARICATORE ACQUA	100012410	1
6	ANSCHLUSS WASSERABSCHEIDER	WATER SEPARATOR CONNECTION	RACCORD DE SEPARATEUR D'EAU	CONEXION DE SEPARADOR DE AGUA	RACCORDO SEPARATORE ACQUA	100012317	1
7	SCHL-SCHELLE AL 10- 16	HOSE CLIP AL 12- 20	COLLIER TUYAU AL12- 20	ABRAZADERA AL 12- 20	FASCETTA TUBO FLESSIBILE AL 12-20	A93649470	1
8	TECALANROHR	TECALAN-TUBE	TUBE TECALAN	TUBO TECALAN	TUBO TECALAN	A91801040	m
9	EINSTECKHUELSE	INSERT SOCKET	DOUILLE ENFICH.	REFUERZO TUBO	MANICOTTO	A93614150	1
10	GERADE SCHOTTVERSCHRBGUNG	BULKHEAD SCREW JOINT	RACCORD ETANCHE	RACOR MAMPARO	UNIONE A PARATIA	A93584670	1
11	E-LEITUNG E1 KONDENSATABLEITER	ELECTR.LINE AUXIL. HEAT	COND. EL. CHAUFF. AUX.	LINEA CALEFACC.AUXIL.	CAVO EL. RISCALDAMENTO AUSIL.	100012325	1

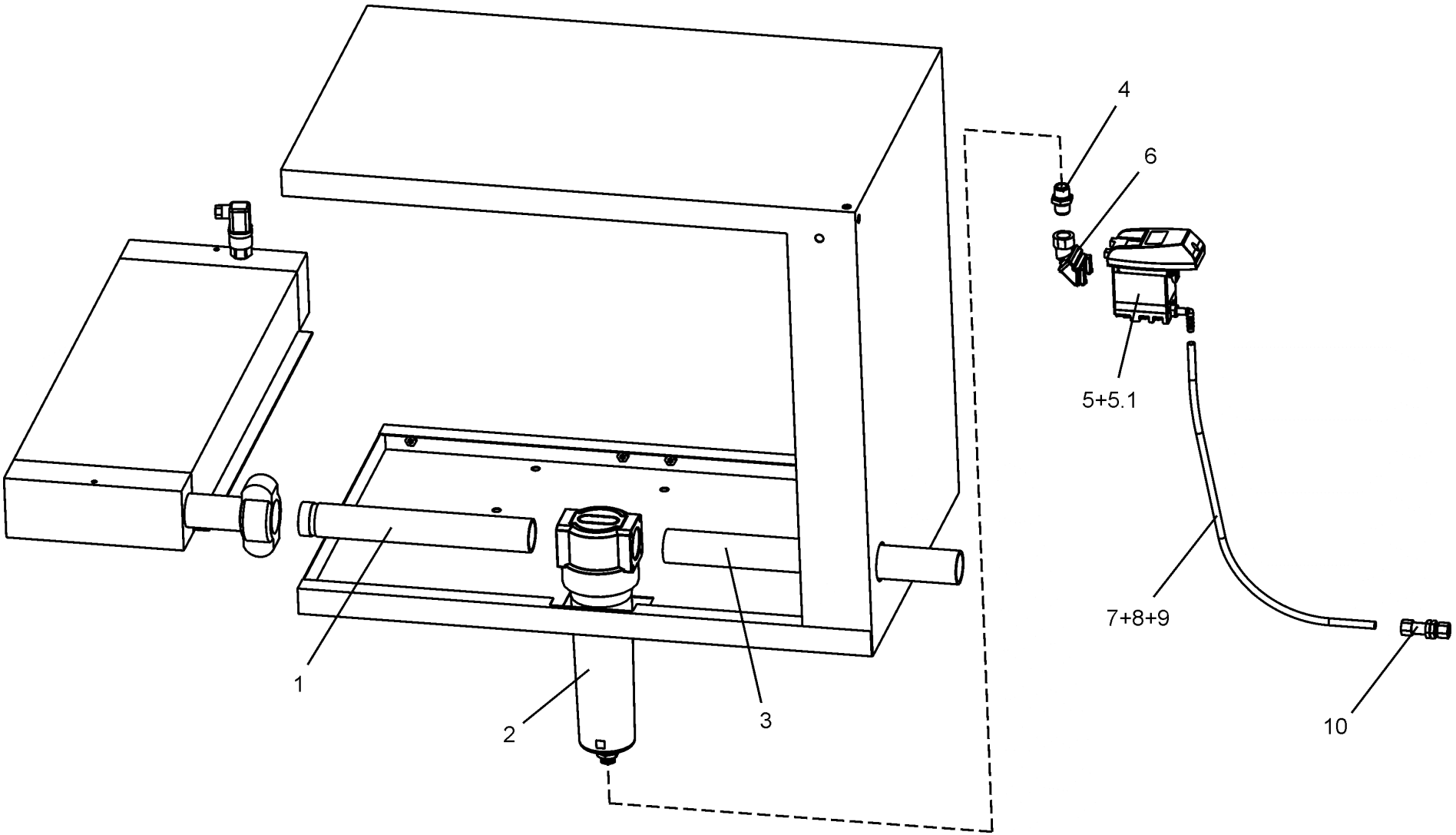
4
6
5+5.1
7+8+9
10
1
2
3

Pos.	BENENNUNG	DESCRIPTION	DESIGNATION	DENOMINACION	DESCRIZIONE	Ident-Nr.	Menge Quty. Qunt. Cantidad
	Trocknermodul L30-L50	**DRYER MODULE**	**MODULE DE DESSICCATION**	**MÓDULO DE SECADO**	**MODULO ESSICCATORE**	**100009984**	
1	KAELTETROCKNER **F30E (230V/50Hz)**	REFRIG.DRYER	SECHEUR A FROID	SECADOR FRIG.	IÉSSIATOIOA	100009821	1
1	KAELTETROCKNER **F45E (230V/50Hz)**	REFRIG.DRYER	SECHEUR A FROID	SECADOR FRIG.	IÉSSIATOIOA	100009822	1
1	KAELTETROCKNER **F45E (230V/60Hz)**	REFRIG.DRYER	SECHEUR A FROID	SECADOR FRIG.	IÉSSIATOIOA	100009823	1
2	VIC-MODELL	VIC-MODEL	RACCORD FLEXIBLE	JUNTA VIC-MODELO	VIC-MODELLO	100008957	1
3	RD-NIPPEL **1/2X 100**	RD NIPPLE	NIPPLE RD	RACOR RD	NIPPLO	A93271100	1
4	WASSERABLEITER	WATER DISCHARGE	VIDANGE D'EAU	DESVIADOR DE AGUA	SCARICATORE ACQUA	100012316	1
4.1	SERVICE KIT WASSERABLEITER	WATER DISCHARGE SERVICE KIT	PAQUET DE SERVICE DE VIDANGE D'EAU	PAQUETE SERVICIO DESVIADOR DE AGUA	PACCHETTO DI SERVIZIO SCARICATORE ACQUA	100012410	1
5	ANSCHLUSS WASSERABSCHEIDER	WATER SEPARATOR CONNECTION	RACCORD DE SEPARATEUR D'EAU	CONEXION DE SEPARADOR DE AGUA	RACCORDO SEPARATORE ACQUA	100012317	1
6	SCHL-SCHELLE AL10-16	HOSE CLIP AL10-16	COLLIER TUYAU AL10-16	ABRAZADERA AL10-16	FASCETTA TUBO AL10-16	A93649470	1
7	TECALANROHR	TECALAN-TUBE	TUBE TECALAN	TUBO TECALAN	TUBO TECALAN	A91801040	m
8	EINSTECKHUELSE	INSERT SOCKET	DOUILLE ENFICH.	REFUERZO TUBO	MANICOTTO	A93614150	1
9	G-SCHOTTVERSCHRBG	THR. BULKHEAD JOINT	RACC.UN.PASSE-CL.	RACOR MAMPARO	UNIONE A PARATIA	A93584670	1
10	LEITUNG E 6 (Trockner Leistung)	CABLE E 6 (Air dryer Power)	LIGNE E 6	CABLE E 6	CAVO E 6	100012318	1
11	LEITUNG E 6 (Trockner Signal)	CABLE E 6 (Air dryer Signal)	LIGNE E 6	CABLE E 6	CAVO E6	100012319	1
12	LEITUNG E 2 (Trockner Kondensatableiter)	CABLE E 2 (Air dryer Condensat seperator)	LIGNE E 2	CABLE E 2	CAVO E 2	100012320	1
13	FILTERVLIES	FILTER ELEMENT	COUCHE FILTRANTE	ESTERILLA DE FILTRO	MATERASSINO FILTRANTE	100012321	1
14	SICHERHEITSVENTIL 14BAR	SAFETY VALVE 14 BAR	SOUPAPE DE SURETE14 BAR	VALVULA SEGURID. 14 BAR	VALVOLA SICUREZZA 14 BAR	100012322	1
15	DICHTRING	SEALING RING	BAGUE D'ETAN.	JUNTA	RONDELLA TENUTA	A93189570	1
16	HALTER LUFTFILTER **L30F - L50F**	AIR FILTER SUPPORT	SUPPORT FILTRE A AIR	SOPORTE FILTRO DE AIRE	SUPPORTO PER FILTRO ARIA	100011006	1

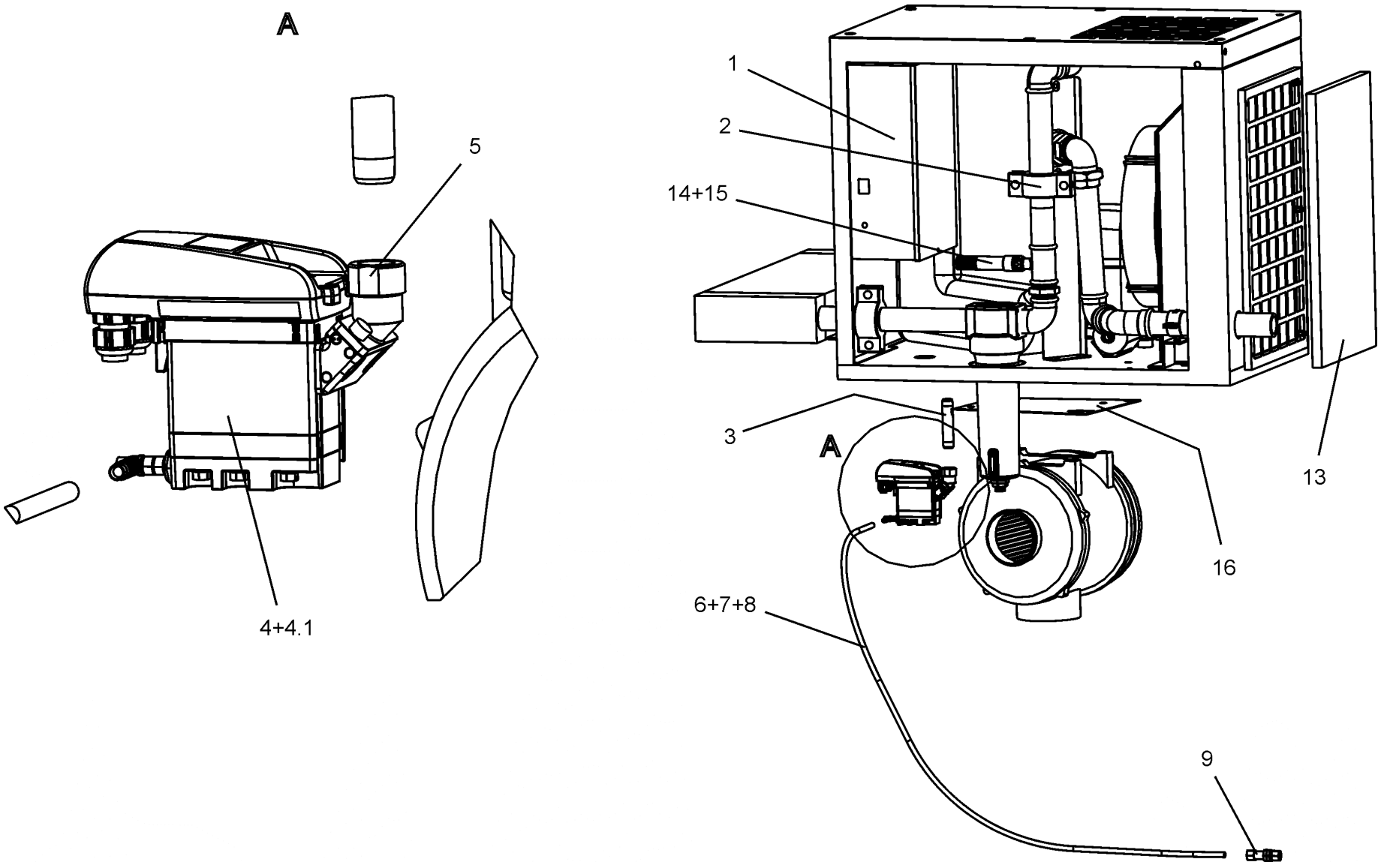
A
5
4+4.1
1
2
14+15
3
A
13
16
6+7+8
9

Pos.	BENENNUNG	DESCRIPTION	DESIGNATION	DENOMINACION	DESCRIZIONE	Ident-Nr.	Menge Quty. Qunt. Cantidad
	INTEGR.WAERMERUECKGEW	**INTEGRATED HEAT RECOVERY**	**RECUPER. INTEGREE DE LA CHALEUR**	**RECUPERADOR CALOR INT.**	**RECUPERO DI CALORE INTEGRATO**	**100011016**	
1	PLATTENWAERMETAUSCHER TPL 01-K-48-2.2	PLATE HEAT EXCHANGER TPL 01-K-48-2.2	ECHANGEUR DE CHALEUR A PLAQUES TPL 01-K-48-2.2	INTERCAMBIADOR DE CALOR TPL 01-K-48-2.2	SCAMBIATORE DI CALORE A PIASTRE TPL 01-K-48-2.2	A50928774	1
2	SCHLAUCH DN 20	HOSE DN 20	TUYAU DN 20	TUBO FLEXIBLE DN 20	TUBO FLESSIBILE DN 20	A93611920	m
3	GW-SCHLAUCHTUELLE G3/4"A	THR. LOOSE NOZZLE G3/4"A	EMBOUT FIL.DE TUYAU G3/4"	RACOR GW G 3/4" A	BOCCOLA FLESSIBILE GW G3/4"A	A93613090	4
4	SCHLAUCHKLEMME A 19	HOSE CLAMP A 19	PINCE P. TUYAUX A 19	PINZA P/TUBO FLEX. A 19	MORSETTO PER TUBI A 19	A93610920	4
5	HALTER	HOLDER	SUPPORT DE CARENAGE	SOPORTE	SUPPORTO	100011456	1
6	SCHILD WAERMERUECKGEW.	SIGN "HEAT RECOVERY"	PLAQU. RECUP. CHAL.	ADHESI."RECICLAJE CALOR	ADESIVO "RECUPERATORE INTEGRATO DI CALORE"	A93639095	1
7	PFEILSCHILD	ARROW SIGN	PLAQUE AV. FLECHE	ADHESIVO CON FLECHA	TARGHETTA CON FRECCIA	A05022140	2
8	WINKEL 92-3/4	ANGLE 92 - 3/4	EQUERRE 92- 3/4	CODO 92-3/4	ANGOLO 92-3/4	A93240200	2
9	L-BOGEN 1-3/4	LONG ELBOW 1-3/4	ARC LENTIF.1-3/4	CURVA LARGA 1-3/4	CURVA LUNGA 1-3/4	A93248650	1
10	RI-STUTZEN 11/2X3/4	REDUC.SOCKET 11/2X3/4	MANCHON RI 11/2X3/4	RACOR RI- 11/2X3/4	MANICOTTO RI 11/2X3/4	A93593910	2

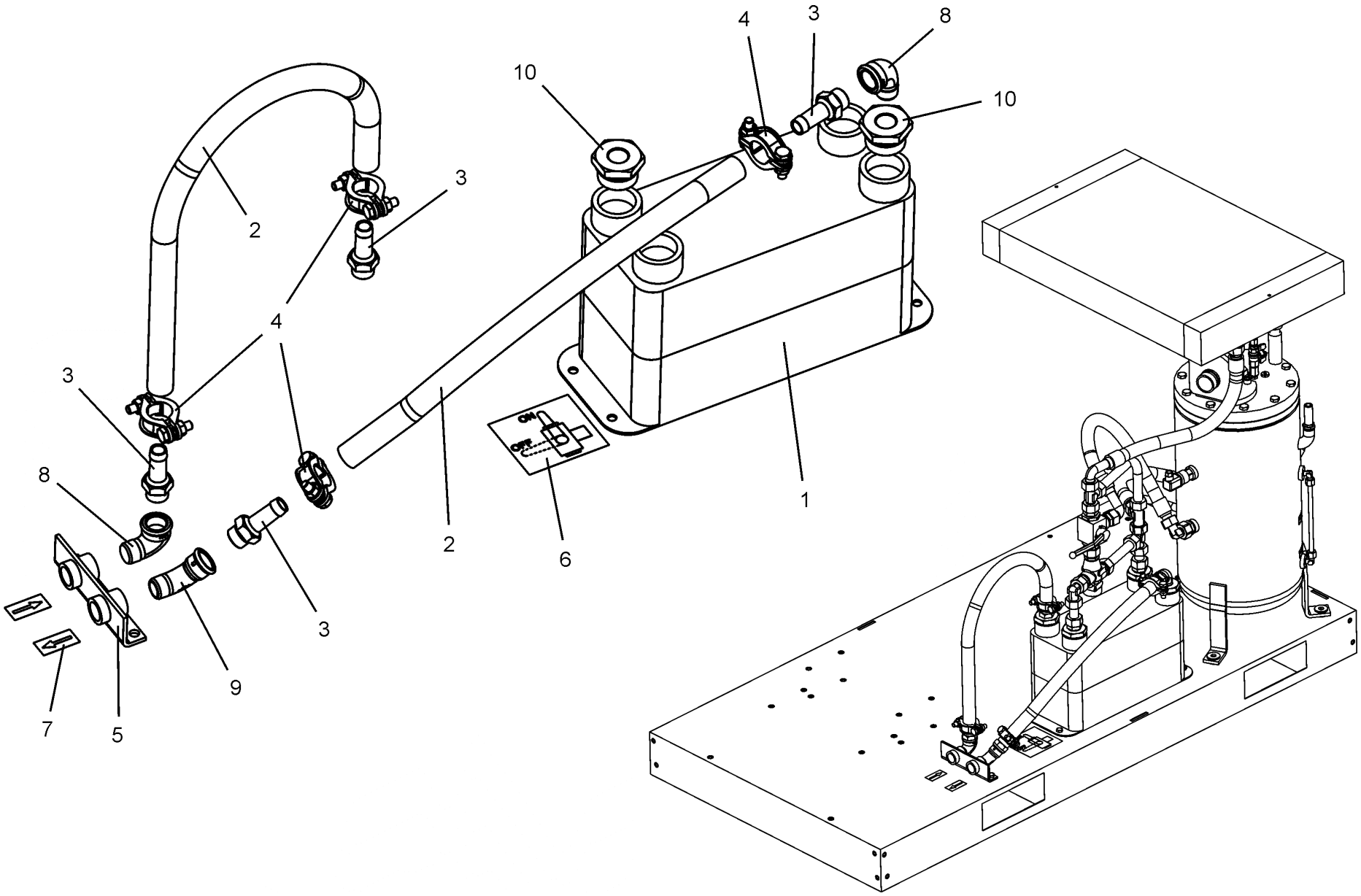
4
3
8
10
10
2
3
4
3
8
2
6
1
3
9
7
5
ON
OFF

Pos.	BENENNUNG	DESCRIPTION	DESIGNATION	DENOMINACION	DESCRIZIONE	Ident-Nr.	Menge Quty. Qunt. Cantidad
	ANBINDUNG-WAERMETAUSCH.	**CONNECTOR INTEGRATED HEAT RECOVERY**	**CONNEXION RECUPER. INTEGREE DE LA CHALEUR**	**RACOR RECUPERADOR CALOR**	**RACCORDO RECUPERO DI CALORE**	**100011017**	
1	RI-STUTZEN 11/2X3/4	REDUC.SOCKET 11/2X3/4	MANCHON RI 11/2X3/4	RACOR RI- 11/2X3/4	MANICOTTO RI 11/2X3/4	A93593910	2
2	G-VERSCHRAUBUNG DL 22	THR. SCR. JOINT DL 22	RACCORD DROIT DL 22	RACOR G DL 22	RACCORDO VITE DIRITTO DL 22	A93581110	9
3	ROHRSTUECK 22X1.5 L=64MM	PIPE SECTION22X1.5 L=64MM	TUYAU 22X1.5 L=64MM	TROZO TUBO 22X1.5 L=64MM	SEZIONE DI TUBO 22X1.5 L=64MM	100011452	1
4	EVW-VERSCHRBG.22-L	EVW-SCREW CONN. 22-L	RACCORD REGL.ANG.22-L	RACOR ROSC.EVW.22-L	RACCORDO VITE EVW 22-L	A93596710	2
5	OELTEMPERATURREGLER 55 GRAD	OIL TEMPERATURE REGUL.	REGULAT.TEMP.D'HUILE	REGULADOR TEMP. ACEITE	REGOLATORE TEMPERATURA OLIO	100008573	1
5.1	REGLEREINSATZ 55 GRAD	REGULATOR SET	CARTOUCHE DE REGULATEUR	SUPLEMENTO REGULADO	KIT REGOLATORE	A11203274	1
5	OELTEMPERATURREGLER 70 GRAD	OIL TEMPERATURE REGUL.	REGULAT.TEMP.D'HUILE	REGULADOR TEMP. ACEITE	REGOLATORE TEMPERATURA OLIO	A11080474	1
5.1	REGLEREINSATZ 70 GRAD	REGULATOR SET	CARTOUCHE DE REGULATEUR	SUPLEMENTO REGULADO	KIT REGOLATORE	A11484474	1
6	ROHRSTUECK 22X1.5 L=50MM	PIPE SECTION22X1.5 L=50MM	TUYAU 22X1.5 L=50MM	TROZO TUBO 22X1.5 L=50MM	SEZIONE DI TUBO 22X1.5 L=50MM	100011453	1
7	EVL-STUTZEN 22-L	EVL-CONN.	MANCHON REGL.	RACOR	MANICOTTO	A93597410	2
8	ROHRSTUECK 22X1.5 L=144MM	PIPE SECTION22X1.5 L=144MM	TUYAU 22X1.5 L=144MM	TROZO TUBO 22X1.5 L=144MM	SEZIONE DI TUBO 22X1.5 L=144MM	100011454	1
9	EVGE-STUTZEN 22-LR-ED	EVGE-CONN. 22-LR-ED	MANCH.EVGE 22-LR-ED	RACOR EVGE 22-LR-ED	MANICOTTO EVGE 22-LR-ED	A93598110	1
10	DREIWEGE-KUGELHAHN G3/4"	THREE-WAY BALL COCK G3/4"	VANNE 3 VOIES G3/4"	LLAVE ESFER. 3 VIAS G3/4"	RUBINETTO A SFERA A TRE VIE G3/4"	100011199	1
11	T-VERSCHRAUBUNG QL 22	T-SCREWED JOINT QL 22	DISTRIBUTEUR EN T QL22	RACOR EN TE QL 22 T	RACCORDO A T QL 22	A93584110	1
12	ROHRSTUECK 22X1.5	PIPE SECTION 22X1.5	TUYAU 22X1.5	TROZO TUBO 22X1.5	SEZIONE DI TUBO 22X1.5	100011455	1
13	G-VERSCHRAUBUNG DL 22	THR. SCR. JOINT DL 22	RACCORD DROIT DL 22	RACOR G DL 22	RACCORDO VITE DIRITTO DL 22	A93581595	1
14	SCHLAUCHLEITUNG	HOSE LINE	CONDUITE EN TUYAUX	TUBERIA FLEXIBLE	TUBO	100011451	2
14	SCHLAUCHLEITUNG PTFE **USA / CANADA**	HOSE LINE PTFE **USA / CANADA**	CONDUITE EN TUYAUX PTFE **USA / CANADA**	TUBERIA FLEXIBLE PTFE **USA / CANADA**	TUBO PTFE **USA / CANADA**	100013383	2
15	SCHLAUCHLEITUNG	HOSE LINE	CONDUITE EN TUYAUX	TUBERIA FLEXIBLE	TUBO	100011450	1
15	SCHLAUCHLEITUNG PTFE **USA / CANADA**	HOSE LINE PTFE **USA / CANADA**	CONDUITE EN TUYAUX PTFE **USA / CANADA**	TUBERIA FLEXIBLE PTFE **USA / CANADA**	TUBO PTFE **USA / CANADA**	100013382	1

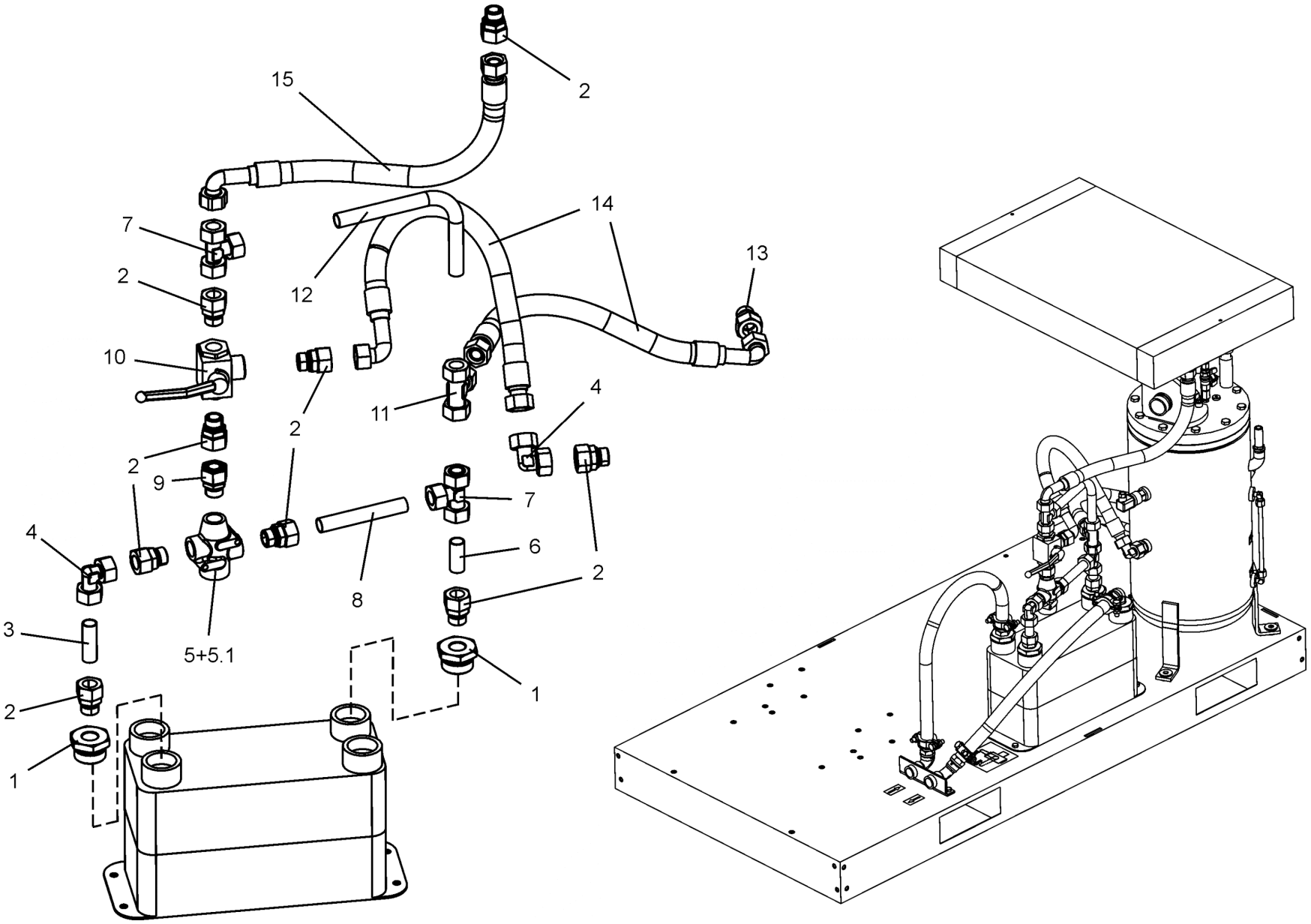
15
2
7
2
12
14
13
10
11
4
2
2
9
7
4
6
2
8
3
5+5.1
1
2
1

Pos.	BENENNUNG	DESCRIPTION	DESIGNATION	DENOMINACION	DESCRIZIONE	Ident-Nr.	Menge Quty. Qunt. Cantidad
	WÄRMERÜCKGEWINNUNG EXTERN	**EXTERNAL HEAT RECOVERY**	**RECUPERATION DE CHALEUR EXTERNE**	**RECUPERACIÓN DE CALOR EXTERNA**	**RECUPERO CALORE ESTERNO**	**100012179**	
1	OELTEMPERATURREGLER 55 GRAD	OIL TEMPERATURE REGUL.	REGULAT.TEMP.D'HUILE	REGULADOR TEMP. ACEITE	REGOLATORE TEMPERATURA OLIO	100008573	1
1.1	REGLEREINSATZ 55 GRAD	REGULATOR SET	CARTOUCHE DE REGULATEUR	SUPLEMENTO REGULADO	KIT REGOLATORE	A11203274	1
1	OELTEMPERATURREGLER 55 GRAD	OIL TEMPERATURE REGUL.	REGULAT.TEMP.D'HUILE	REGULADOR TEMP. ACEITE	REGOLATORE TEMPERATURA OLIO	A11080474	1
1.1	REGLEREINSATZ 70 GRAD	REGULATOR SET	CARTOUCHE DE REGULATEUR	SUPLEMENTO REGULADO	KIT REGOLATORE	A11484474	1
2	EVW-VERSCHRBG.22-LR	EVW-SCREW CONN. 22-LR	RACCORD REGL.ANG.22-LR	RACOR ROSC.EVW.22-LR	RACCORDO VITE EVW 22-LR	A93595710	3
3	EVT-VERSCHRBG.22-LR	EVT-SCREW CONN. 22-LR	RACCORD REGL.EN T 22-LR	RACOR ROSC EVT.22-LR	RACCORDO A VITE EVT 22-LR	A93602370	2
4	EVW-VERSCHRBG.22-L	EVW-SCREW CONN. 22-L	RACCORD REGL.ANG.22-L	RACOR ROSC.EVW.22-L	RACCORDO VITE EVW 22-L	A93596710	1
5	EVL-STUTZEN 22-LR	EVL-CONN.	MANCHON REGL.	RACOR	MANICOTTO	A93603070	1
6	EVGE-STUTZEN 22-LR-ED	EVGE-CONN. 22-LR-ED	MANCH.EVGE 22-LR-ED	RACOR EVGE 22-LR-ED	MANICOTTO EVGE 22-LR-ED	A93598110	1
7	KUGELHAHN	BALL COCK	ROBINET A BOISSEAU SPHERIQUE	VALVULA DE BOLA	RUBINETTO A SFERA	A10370974	3
8	EVL-STUTZEN 22-L	EVL-CONN.	MANCHON REGL.	RACOR	MANICOTTO	A93597410	1
9	ROHRSTUECK 22X1.5	PIPE SECTION 22X1.5	TUYAU 22X1.5	TROZO TUBO 22X1.5	SEZIONE DI TUBO 22X1.5	100012167	1
10	SCHLAUCHLEITUNG	HOSE LINE	CONDUITE EN TUYAUX	TUBERIA FLEXIBLE	TUBO	100011450	3
10	SCHLAUCHLEITUNG PTFE **USA / CANADA**	HOSE LINE PTFE **USA / CANADA**	CONDUITE EN TUYAUX PTFE **USA / CANADA**	TUBERIA FLEXIBLE PTFE **USA / CANADA**	TUBO PTFE **USA / CANADA**	100013382	3
11	SCHLAUCHLEITUNG	HOSE LINE	CONDUITE EN TUYAUX	TUBERIA FLEXIBLE	TUBO	100011451	1
11	SCHLAUCHLEITUNG PTFE **USA / CANADA**	HOSE LINE PTFE **USA / CANADA**	CONDUITE EN TUYAUX PTFE **USA / CANADA**	TUBERIA FLEXIBLE PTFE **USA / CANADA**	TUBO PTFE **USA / CANADA**	100013383	1
12	SCHLAUCHLEITUNG	HOSE LINE	CONDUITE EN TUYAUX	TUBERIA FLEXIBLE	TUBO	A11089574	1
12	SCHLAUCHLEITUNG PTFE **USA / CANADA**	HOSE LINE PTFE **USA / CANADA**	CONDUITE EN TUYAUX PTFE **USA / CANADA**	TUBERIA FLEXIBLE PTFE **USA / CANADA**	TUBO PTFE **USA / CANADA**	100013384	1
13	PFEILSCHILD	ARROW SIGN	PLAQUE AV. FLECHE	ADHESIVO CON FLECHA	TARGHETTA CON FRECCIA	A93632690	2
14	HALTER KUEHLWASSER	TANK COOLING WATER	SUPP. EAU DE REFROID.	SOPORTE REFRIG. AGUA	SUPPORTO REFRIGERATORE ACQUA	100011456	1
15	HALTER	HOLDER	SUPPORT DE CARENAGE	SOPORTE	SUPPORTO	100008361	1
16	G-VERSCHRAUBUNG DL 22	THR. SCR. JOINT DL 22	RACCORD DROIT DL 22	RACOR G DL 22	RACCORDO VITE DIRITTO DL 22	A93581110	5
17	G-VERSCHRAUBUNG DL 22	THR. SCR. JOINT DL 22	RACCORD DROIT DL 22	RACOR G DL 22	RACCORDO VITE DIRITTO DL 22	A93581595	1

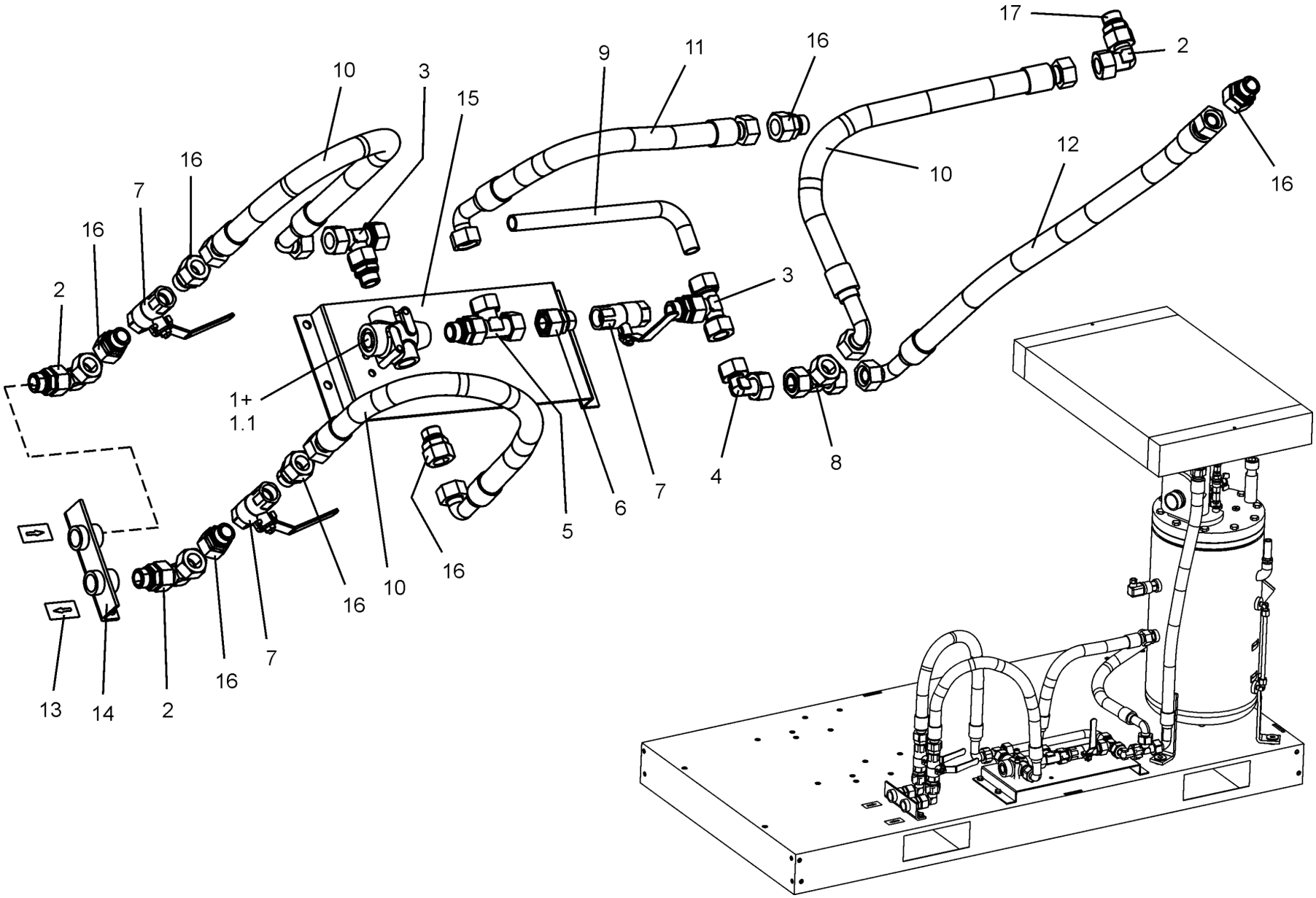
17
2
16
11
9
10
3
15
16
7
16
2
10
12
16
3
1+
1.1
4
8
7
6
5
16
10
16
7
16
13
14
2

Pos.	BENENNUNG	DESCRIPTION	DESIGNATION	DENOMINACION	DESCRIZIONE	Ident-Nr.	Menge Quty. Qunt. Cantidad
	Luftfilterüberwachung u. Ölfilterüberwachung L30-L45	**Air filter and oil filter monitor L30-L45**	**Surveillance du filtre d'air et du filtre d'eau L30-L45**	**Control del filtro de aire y del filtro de aceite L30-L45**	**Monitoraggio filtro aire e filtro olio L30-L45**	**100012822**	
	Luftfilterüberwachung u. Ölfilterüberwachung L50	**Air filter and oil filter monitor L50**	**Surveillance du filtre d'air et du filtre d'eau L50**	**Control del filtro de aire y del filtro de aceite L50**	**Monitoraggio filtro aire e filtro olio L50**	**100012823**	
1	WARTUNGSSCHALTER	MAINTENANCE SWITCH	INTERRUPTEUR D'ENTRET.	INTERRUPTOR MANTENIM.	INTERRUTTORE DI MANUTENZIONE	A40005674	1
2	W-VERSCHRAUBUNG **L30-L45**	THREAD.ELBOW JOINT	RACCORD W	RACOR RECTO W	RACCORDO VITE ANGOLO	A93581640	2
3	G-VERSCHRAUBUNG DL 8 **L50**	THR. SCR. JOINT DL 8	RACCORD DROIT DL 8	RACOR G DL 8	RACCORDO VITE DIRITTO DL 8	A93581060	1
4	EVW-VERSCHRBG. 8LR **L50**	EVW-SCREW CONN. 8LR	RACCORD REGL.ANG. 8LR	RACOR ROSC.EVW. 8LR	RACCORDO VITE EVW 8LR	A93595660	1
5	W-VERSCHRAUBUNG	THREAD.ELBOW JOINT	RACCORD W	RACOR RECTO W	RACCORDO VITE ANGOLO	A93581340	2
6	ROHRSTUECK 8X1.0 L=60MM **L30-L45**	PIPE SECTION8X1.0 L=60MM	TUYAU 8X1.0 L=60MM	TROZO TUBO 8X1.0 L=60MM	SEZIONE DI TUBO 8X1.0 L=60MM	100012827	1
6	ROHRSTUECK 8X1.0 L=80MM **L50**	PIPE SECTION8X1.0 L=80MM	TUYAU 8X1.0 L=80MM	TROZO TUBO 8X1.0 L=80MM	SEZIONE DI TUBO 8X1.0 L=80MM	100012828	1
7	TECALANROHR	TECALAN-TUBE	TUBE TECALAN	TUBO TECALAN	TUBO TECALAN	A91801030	m
8	EINSTECKHUELSE	INSERT SOCKET	DOUILLE ENFICH.	REFUERZO TUBO	MANICOTTO	A93614110	4
9	LEITUNG S5	CABLE S5	LIGNE S5	CABLE S5	CAVO S5	100012825	1
10	WARTUNGSSCHALTER	MAINTENANCE SWITCH	INTERRUPTEUR D'ENTRET.	INTERRUPTOR MANTENIM.	INTERRUTTORE DI MANUTENZIONE	A05510674	1
11	W-VERSCHRAUBUNG	THREAD.ELBOW JOINT	RACCORD W	RACOR RECTO W	RACCORDO VITE ANGOLO	A93581340	2
12	EVW-VERSCHRBG. 8LR	EVW-SCREW CONN. 8LR	RACCORD REGL.ANG. 8LR	RACOR ROSC.EVW. 8LR	RACCORDO VITE EVW 8LR	A93595660	1
13	ROHRSTUECK 8X1.0 L=35MM	PIPE SECTION8X1.0 L=35MM	TUYAU 8X1.0 L=35MM	TROZO TUBO 8X1.0 L=35MM	SEZIONE DI TUBO 8X1.0 L=35MM	100012829	1
14	T-VERSCHRAUBUNG NL 10	T-SCREWED JOINT NL 10	DISTRIBUTEUR EN T NL 10	RACOR EN TE NL 10 T	RACCORDO A T NL 10	A93582370	1
15	EVW-VERSCHRBG. 10L	EVW-SCREW CONN. 10L	RACCORD REGL.ANG. 10L	RACOR ROSC.EVW. 10L	RACCORDO VITE EVW 10L	A93596670	1
16	KOR-ANSCHLUSS 10/8-L	KOR-CONN. 10/8-L	RACCORD CON. 10/8-L	RACOR KOR- 10/8-L	RACCORDO KOR 10/8-L	A93596180	1
17	EVW-VERSCHRBG. 8L	EVW-SCREW CONN. 8L	RACCORD REGL.ANG. 8L	RACOR ROSC.EVW. 8L	RACCORDO VITE EVW 8L	A93596660	1
18	LEITUNG S6	CABLE S6	LIGNE S6	CABLE S6	CAVO S6	100012826	1

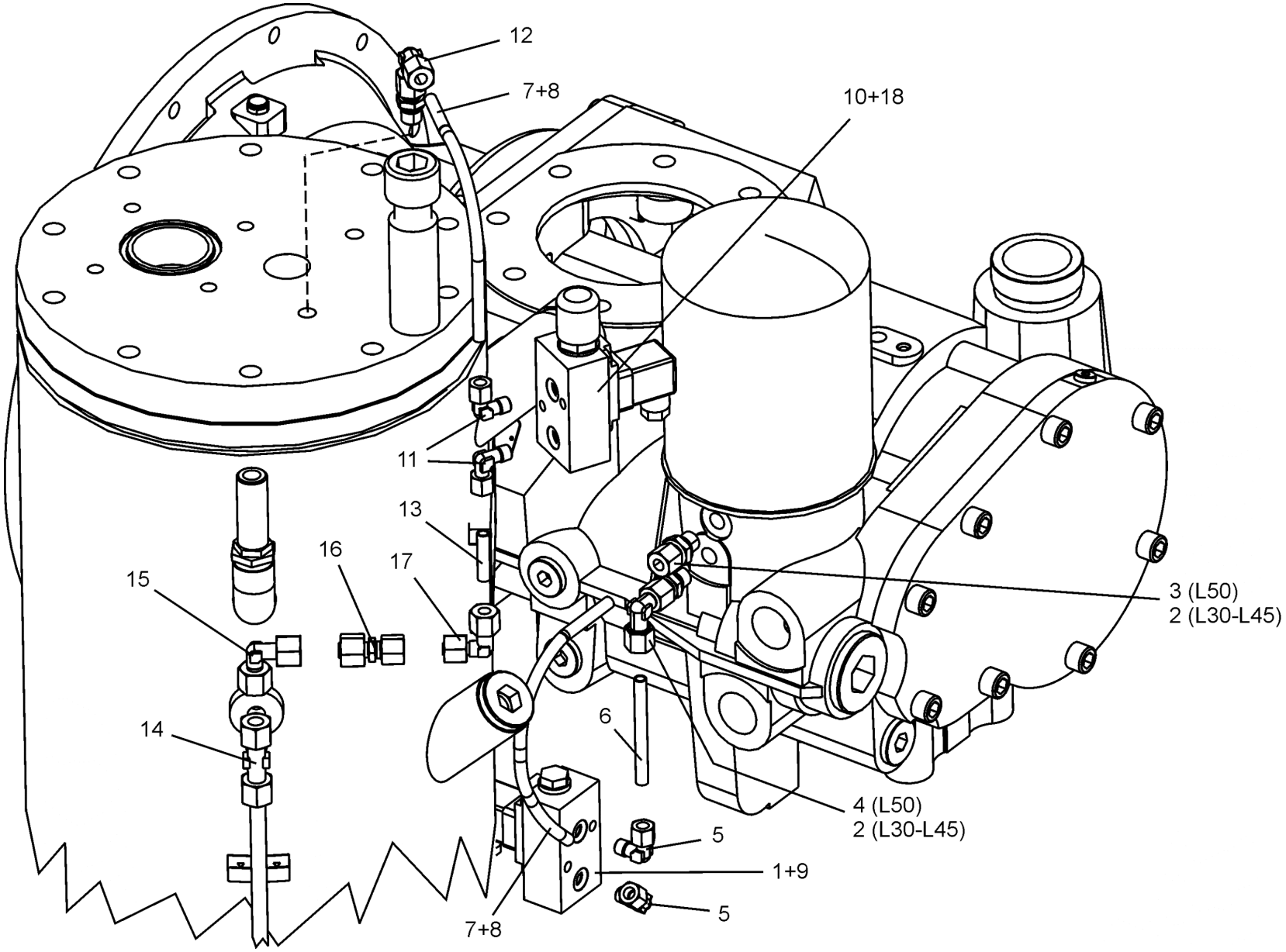
12
7+8
10+18
11
13
16
17
15
14
6
3 (L50)
2 (L30-L45)
4 (L50)
2 (L30-L45)
5
1+9
5
7+8

Gardner Denver Deutschland GmbH
Argenthaler Str. 11
55469 Simmern
Deutschland

Tel. ++49 (0)6761 832-0
Fax ++49 (0)6761 832-409

www.compair.com
e-mail: sales@compair.com